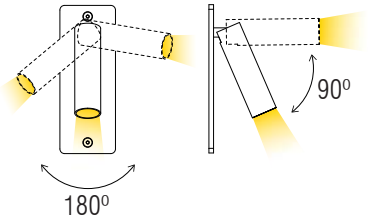

descrição description ·

- O SoftLed é um aplique de encastrar de parede, com tecnologia LED, ideal como luz de apoio de leitura ou para destacar objectos, superfícies e pormenores;
- A essência do SoftLed é precisamente omitir a sua presença formal enquanto produto e realçar todo o espaço envolvente através da projecção da luz;
- A utilização de diferentes lentes acrílicas e a rótula utilizada na construção deste aplique, permitem direccionar a luz para onde queremos;
- Equipado com LED de elevada eficiência de 1,2W ou 3W com duas opções de lente – ângulo de abertura 25º ou 40º;
- Está disponível em dois acabamentos distintos: branco mate RAL 9110 e preto mate RAL 9005, com LED cor branco quente (warm white) ou branco frio (cool white);
- Estrutura em perfil de alumínio, o que lhe confere leveza e robustez;
- Fonte de alimentação incluída.

- LED technology recessed wall spot suitable as support reading light or to highlight objects, surfaces and details;
- The essence of SoftLed is precisely to omit its formal presence as a product and highlight the entire surrounding space by the projection of light;
- Pivoting luminaire using different acrylic lenses, allowing to direct the light precisely where it is needed;
- 1,2W or 3W high efficiency LED teamed with the sophisticated optical lens (two opening angles – 25º or 40º);
- Two finishes are available: RAL 9110 matt white and RAL 9005 matt black, with warm white or cool white coloured LED;
- Robust and light aluminium profile structure;
- Included power supply.

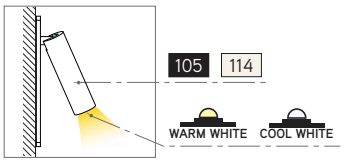

pormenores details ·

1. O design da luminária foi mantido sóbrio conscientemente, para garantir a sua integração de forma discreta, quer em edifícios históricos, quer em ambientes modernos . *This luminaire has a stylistic simplicity that has been designed to ensure their unobtrusive incorporation into architectural interiors, whether ancient or modern*

2. Mecanismo articulado que permite a rotação do aparelho em dois eixos . *Pivoting mechanism allowing tilt in two axes*

3. Aparelho LED combina fiabilidade e baixos custos operacionais . *LED fitting combining reliability and low operating costs*

4. Fonte de alimentação incluída . *Included power supply*

5. Aparelho com possibilidade de interruptor incluído na estrutura . *Possibility of switch integrated in the luminaire's structure*

acabamento finishing ·

105 Preto mate RAL 9005 . *RAL 9005 matt black*

114 Branco mate RAL 9110 . *RAL 9110 matt white*

simbologia symbols · incluída included · LED · CE 230V/50Hz **EN 60 598** · 960ºC · **IP20** geral · **IP40** face visível

cor LED color ·

WARM WHITE **WARMWH (3000ºK)** - Branco Quente . *Warm White*

COOL WHITE **COOLWH (5400ºK)** - Branco Frio . *Cool White*

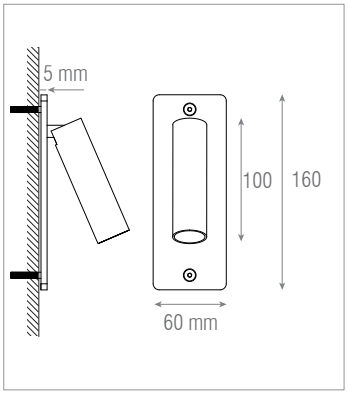

* **SoftLed "N" - Sem interruptor** . ***No Switch***

SoftLed Aplique "N" - WARMWH (3000ºK) - Branco Quente . *Warm White*

Ref.		lumen	lm/W	kg	(dm³)	lente . *lens*	105	114
1,2W	LED	80	66	0,32	1,5	25º	33.06.50.100076	33.06.50.100072
1,2W	LED	80	66	0,32	1,5	40º	33.06.50.100077	33.06.50.100073

WARM WHITE

SoftLed Aplique "N" - COOLWH (5400ºK) - Branco Frio . *Cool White*

Ref.		lumen	lm/W	kg	(dm³)	lente . *lens*	105	114
1,2W	LED	92	76	0,32	1,5	25º	33.06.50.100078	33.06.50.100074
1,2W	LED	92	76	0,32	1,5	40º	33.06.50.100079	33.06.50.100075

COOL WHITE

SoftLed Aplique "N" - WARMWH (3000ºK) - Branco Quente . *Warm White*

Ref.		lumen	lm/W	kg	(dm³)	lente . *lens*	105	114
3W	LED	135	45	0,32	1,5	25º	33.06.50.300004	33.06.50.300000
3W	LED	135	45	0,32	1,5	40º	33.06.50.300005	33.06.50.300001

WARM WHITE

SoftLed Aplique "N" - COOLWH (5400ºK) - Branco Frio . *Cool White*

Ref.		lumen	lm/W	kg	(dm³)	lente . *lens*	105	114
3W	LED	165	55	0,32	1,5	25º	33.06.50.300006	33.06.50.300002
3W	LED	165	55	0,32	1,5	40º	33.06.50.300007	33.06.50.300003

COOL WHITE

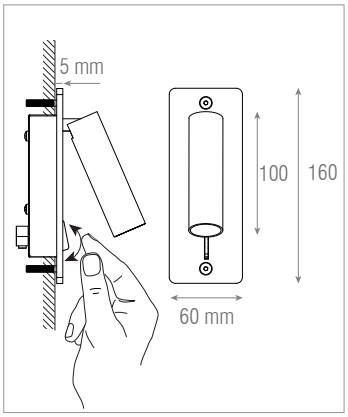

* **SoftLed "Y" - Interruptor incluído na estrutura** . ***Switch integrated in the structure***

SoftLed Aplique "Y" - WARMWH (3000ºK) - Branco Quente . *Warm White*

Ref.		lumen	lm/W	kg	(dm³)	lente . *lens*	105	114
1,2W	LED	80	66	0,32	1,5	25º	33.06.50.100084	33.06.50.100080
1,2W	LED	80	66	0,32	1,5	40º	33.06.50.100085	33.06.50.100081

WARM WHITE

SoftLed Aplique "Y" - COOLWH (5400ºK) - Branco Frio . *Cool White*

Ref.		lumen	lm/W	kg	(dm³)	lente . *lens*	105	114
1,2W	LED	92	76	0,32	1,5	25º	33.06.50.100086	33.06.50.100082
1,2W	LED	92	76	0,32	1,5	40º	33.06.50.100087	33.06.50.100083

COOL WHITE

SoftLed Aplique "Y" - WARMWH (3000ºK) - Branco Quente . *Warm White*

Ref.		lumen	lm/W	kg	(dm³)	lente . *lens*	105	114
3W	LED	135	45	0,32	1,5	25º	33.06.50.300012	33.06.50.300008
3W	LED	135	45	0,32	1,5	40º	33.06.50.300013	33.06.50.300009

WARM WHITE

SoftLed Aplique "Y" - COOLWH (5400ºK) - Branco Frio . *Cool White*

Ref.		lumen	lm/W	kg	(dm³)	lente . *lens*	105	114
3W	LED	165	55	0,32	1,5	25º	33.06.50.300014	33.06.50.300010
3W	LED	165	55	0,32	1,5	40º	33.06.50.300015	33.06.50.300011

COOL WHITE

lentes lens ·

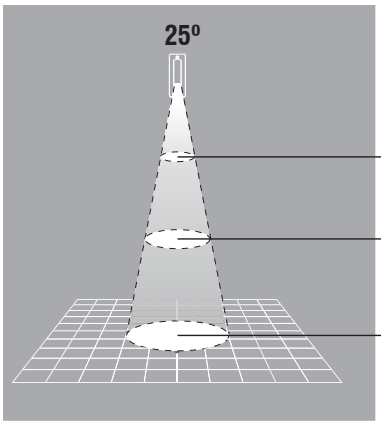

Dist.(m)	Área iluminada *Light beam diameter* Ø mm	LUX 1.2 W	LUX 3 W
1.0 m	Ø 440	222	690
2.0 m	Ø 880	105	320
3.0 m	Ø 1330	44	106

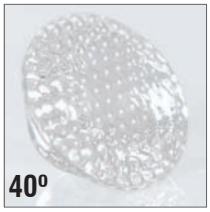

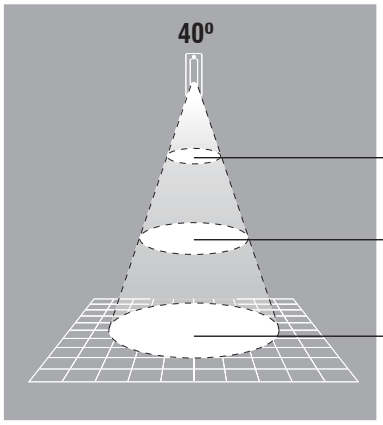

Dist.(m)	Área iluminada *Light beam diameter* Ø mm	LUX 1.2 W	LUX 3 W
1.0 m	Ø 720	78	422
2.0 m	Ø 1450	42	172
3.0 m	Ø 2180	21	80

Quantidade Mínima . Os artigos indicados com este símbolo, pressupõem a encomenda de quantidades mínimas.
Minimum Quantity. *Items listed with this symbol, assume a minimum order quantity.*

lâmpada não incluída . *lamp not included*

Marca de conformidade com as Normas Europeias do Comité Europeu de Normalização Electrotécnica (CENELEC), aplicável a todo o material eléctrico certificado pela CERTIF no âmbito do acordo CCA do CENELEC.

Reference symbol of compliance with the European Norms of the European Electrotechnical Standardization Committee (CENELEC) applied to every electrical material certified by CERTIF in accordance with the CCA of the CENELEC.

Produto projectado e fabricado em conformidade com a directiva comunitária 2004 / 108 / CE relativa à Compatibilidade Electromagnética e com a Directiva Comunitária 2006 / 95 / CE para equipamento de Baixa Tensão.

Product designed and manufactured in accordance with the Council Directive 2004/108/CE concerning the Electromagnetic Compatibility and the Council Directive 2006 / 95 / CE for Low-Tension equipment.

Classe I. Isolamento principal e protecção por ligação à terra prevista nas partes metálicas acessíveis.
Class I. *All the exposed metal parts are connected to one another and to the protective earth conductor.*

Classe III. Previsto para alimentação em tensão muito baixa.
Class III. *The luminaire is operated on low voltages supplied by a safety transformer or battery*

saliente tecto
ceiling mounted

aplique parede
wall mounted

suspensa
suspended

encastrada parede
wall recessed

nº de lâmpadas . potência
nº of lamps . power

casquilho . *lamp holder*

(mm) dimensões em mm . *dimensions in mm*

kg Peso unitário aproximado sem embalagem (em Kg).
Unit approximate weight without package. Specified in Kg.

(dm^3) Volume unitário com embalagem (em dm^3).
Unit approximate volume with package. Specified in dm^3.

IPxx **Índice de Protecção.** O primeiro algarismo identifica a protecção à entrada de elementos sólidos e o segundo aos líquidos.
Ingress Protection. *The first figure being representative of the protection to solid bodies penetration and the second to liquids.*

IKxx **Índice Resistência Mecânica.** Resistência a impactos mecânicos externos.
Mechanical Resistance Classes. *Resistance against external mechanical impacts*

Em *Stock* . significa versões dos artigos habitualmente em *stock*. ***In Stock.*** *versions of articles usually in stock.*

Sob consulta . ***upon request.***

lâmpada incluída . *lamp included*

04 ENEC – Marca comum europeia concedida no âmbito do Acordo ENEC, aplicável a todo o tipo de luminárias em conformidade com as normas da série EN 60 598. Marca reconhecida em todos os países subscritores do referido acordo. 04 – Marca emitida pela CERTIF.

ENEC – European common reference symbol granted in accordance with the ENEC Agreement, applicable to every type of luminaire within the Standards of the EN 60 598 series. Reference symbol recognized in all the countries that subscribed the referred agreement. 04 – Reference symbol issued by CERTIF.

Esta luminária não pode ser coberta com material isolante ou análogo. *Luminaire not suitable for covering with thermally insulating material.*

Classe II. Com isolamento principal e isolamento suplementar, mas sem meio de protecção por ligação à terra.
Class II. *The luminaire is insulated in such a way that there are no exposed metal parts that can carry current. There is no protective earth conductor.*

de canto
corner mounted

de pé
floor standing

encastrada chão
floor recessed

de mesa
table standing

encastrada tecto
ceiling recessed

650ºC 850ºC 960ºC **Resistência à chama e à inflamação.** O ensaio é efectuado utilizando um fio de Ni-Cr incandescente aquecido a 650ºC, 850ºC ou 960ºC.
Resistance to flame and ignition. *The test is made using nickel-chromium glow-wire heated to 650ºC, 850ºC or 960ºC.*

dimensão do corte no tecto para encastrar armadura. Tolerância em mm .
Cut-out dimension for recessed luminaires. Tolerance in mm

adaptável aos módulos standard dos tectos falsos .
adaptable to the standard modules of the false ceilings

0.5m distância mínima dos objectos iluminados (em metros) .
minimum distance betwen the lit object and the luminaire (in metres)

LED lamp **Substituição por Lâmpada de LED's.** Este símbolo, presente junto de alguns dos produtos, significa que é possível a substituição de lâmpadas vulgares (incandescentes, halogéneo, etc..) por lâmpadas de LED's adaptáveis (com as mesmas características, mesmo suporte).

LED replacement Lamps. *This symbol next to some of our products indicates that it is possible to replace traditional pin base or screw base bulbs such as incandescent, halogen, etc … by replacement LED lamps (maintaining the same lampholder and general characteristics).*