vega D

A solução versátil da Hager!

Pequenos locais de uso profissional

Como armário principal

Grandes instalações terciárias

Como armário de distribuição secundária

Simplicidade, tecnologia e estética, **descubra o novo armário vega D**

Mais uma vez decidimos consultar o verdadeiro especialista em armários de distribuição eléctrica: você! Assim, das suas ideias, nasceu este novo armário vega D, mais equipado, que possibilita um acabamento impecável e uma electrificação ainda mais rápida.
De forma quase unânime, os instaladores privilegiaram uma qualidade essencial; a possibilidade de ter uma solução versátil. Desta maneira, e com um desenho mais compacto, é possível utilizar o armário vega D em soluções completas desde as instalações terciárias, pequenos locais de uso profissional e utilização residencial.
E tudo isto até 168 módulos ou ainda mais… porque agora já é possível associar diversos armários até 160 A! Por esta razão, gostamos de dizer que o novo vega D é o “todo-o-terreno” da Hager.

Instalações em habitação

A solução vega D é ideal em habitações com elevado número de circuitos eléctricos, com ou sem sistema domótico

vega D, **um armário que simplifica a vida**

Técnica apurada e soluções inovadoras. As soluções Hager oferecem qualidade, segurança e fiabilidade.
Prova desse compromisso, o novo armário vega D tem um desempenho excepcional na facilidade de utilização. Fácil de instalar e adequado a todas as situações, para um resultado final sempre impecável.

Fácil

Instalação simplificada

Prático e inovador, o armário vega D concentra o conhecimento e a experiência da Hager. Desde a embalagem até aos acessórios, todos os detalhes foram concebidos para simplificar a sua instalação. Sem esforço, os componentes estão ao alcance da mão, de uma maneira lógica e natural para um funcionamento simples e sem problemas.

Flexível

Solução para todas as necessidades da instalação

Os armários vega D podem ser usados em diversas aplicações e configurações. Todas as versões oferecem numerosas soluções para utilizações específicas, permitindo um perfeita integração em todo o tipo de instalações. Conforto assegurado. Nenhum outro armário oferece o nível de flexibilidade, elevadas prestações e possibilidade de evolução do armário vega D. Estas características permitem responder a todas as suas necessidades.

Profissional

Resultado final impecável

Os armários vega D afirmam um estilo e personalidade. Discretos e elegantes, destacam-se pela sua estética intemporal e acabamento impecável. Um modelo perfeitamente integrado com as necessidades dos profissionais.

vega D, e as suas múltiplas configurações

Armários para superfície
FDx2AN

Armários para encastrar
FUx2AN

x: número de filas
Exemplo para 5 filas: FD52AN e FU52AN

Armários com as mais diversas possibilidades

Armários de distribuição
para aparelhos modulares:
2 a 7 filas (48 a 168 ▮).

Armários de entrada
Com espaço livre para equipar com unidade de equipamento:
- Disjuntores e interruptores gerais x160 até160A,
- Bornes e/ou aparelhos modulares,
- Aparelhos não modulares (platinas de montagem).

Os armários vega D são construídos combinando partes metálicas com revestimento époxy e peças em plástico injectado de modo a obter uma estrutura leve e robusta.

Com braçadeiras para circulação vertical de condutores.

Classe II ⧈ de isolamento.
Cor: branco RAL 9010.

Aplicações com disjuntores e interruptores gerais x160

FD02K1

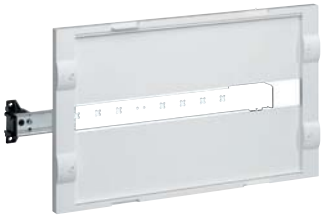

Aparelho x160 até 160A com ou sem bloco diferencial
Instalação vertical.

Aplicações especiais

FD02A3

Composto por uma calha DIN fixa e uma calha DIN regulável em profundidade para bornes.

FD02A2

Composto por duas calhas DIN reguláveis em profundidade para bornes.

Fornecidos com barramentos de ligação rápida.

Opções:
- Unidades de equipamento (para armários a completar),
- portas opacas ou transparentes,
- fechaduras,
- acessórios de fixação e associação,
- calhas DIN suplementares para bornes.

FD01K1

Aparelho x160 até 160A sem bloco diferencial
Instalação horizontal.

FD02C2

Composto por platina metálica perfurada regulável em profundidade.

FD02F1

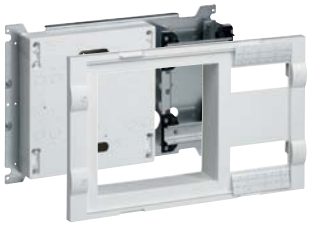

Composto por platina isolante para limitador de potência, e duas calhas DIN para aparelhos modulares.

Portas

Portas opacas ou transparentes, comuns aos dois tipos de armários, permitem obter o índice de protecção IP 41.

Kits de associação

FD00F1
Somente para armário de superfície

vertical

horizontal

Armários de distribuição e entrada **vega D**

Instalação eléctrica à prova de obstáculos

Um novo conceito de instalação pensada na simplicidade, ergonomia e flexibilidade.
Os armários de distribuição e entrada vega D destinam-se a instalações eléctricas domésticas, ou pequenos locais de uso profissional até 160A.
Disponíveis em diversas versões, instalação encastrada ou em superfície, completos ou por completar, sempre com 24 módulos por fila.

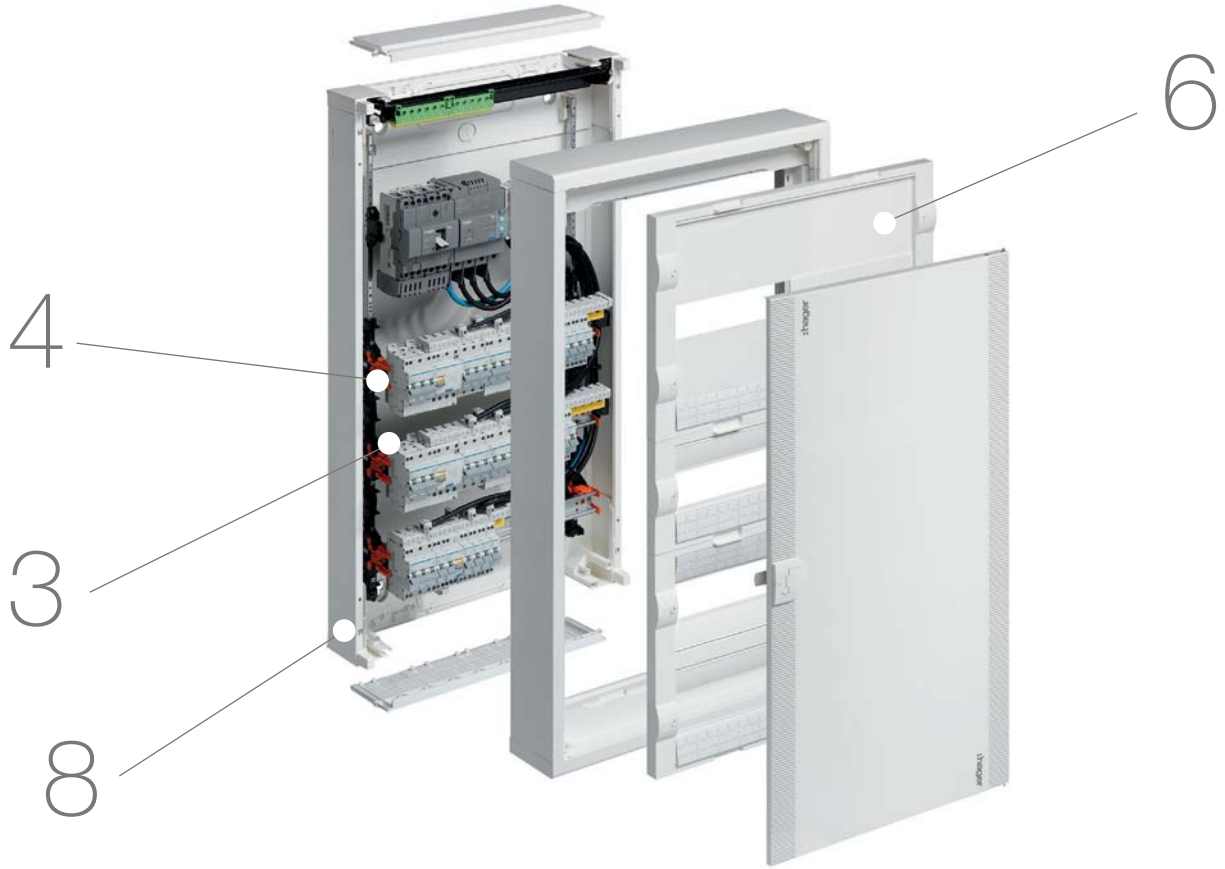

Vantagens para si

- Distribuição eléctrica versátil, num armário fácil de instalar.
- Acessórios pensados para uma cablagem interna fácil e confortável, incluídos de origem no armário.
- Compatível com mecanismos 45x45, gama systo.
- Possibilidade de associação horizontal ou vertical.
- Chassis extraível para electrificação exterior.

Características técnicas

- Distribuição eléctrica até 160 A.
- Classe II ⧈ de isolamento.
- Capacidade: 2 a 7 filas, 48 a 168 ▮.
- Instalação encastrada ou em superfície.
- Índices de protecção : IP 30 / IP 41- IK 08.

mais vantagens

1

Uma embalagem útil
Vantagens desde o primeiro momento. A embalagem facilita o acesso rápido ao armário e posteriormente pode ser usada como protecção durante o envio para a obra.

2

Espaço optimizado
Por baixo das calhas DIN, na lateral… electrificar é fácil e seguro, mesmo para elevadas quantidades de condutores.

3

Equipamento de topo
As pegas nas tampas são ergonómicas, permitindo assim um melhor manuseamento durante as operações de manutenção.

4

Terceira calha DIN
Fixada entre as calhas DIN num nível inferior, permite a instalação de bornes de junção. Assim se pode ganhar espaço no armário.

5

Versões
Disponíveis para instalação encastrada ou em superfície, completas ou por completar. Porta metálica opaca ou transparente em opção.

6

Até 168 ou mais…
A possibilidade de associação horizontal ou vertical, permite aumentar a capacidade modular, conforme as suas necessidades.

7

Mais possibilidades
Aparelhos modulares, disjuntores compactos até 160A, bornes de junção, platinas reguláveis ou fixas.

8

Integração da gama systo
Em cada extremidade, é possível utilizar mecanismos 45x45 da gama systo, entre eles, tomadas de energia e diversos comandos externos.

Guia de escolha de armários de entrada por completar

Por completar Instalação em superfície	N.° de filas	Capacidade modular	Aparelho x160 até 160 A com ou sem bloco diferencial Instalação vertical	Aparelho x160 até 160 A sem bloco diferencial Instalação horizontal	Aparelhos modulares	Aparelhos modulares e bornes	Bornes	
FD22AN	2		altura 300 mm **FD02K1**	altura 150 mm **FD01K1**	altura 150 mm **FD01A1** 1 x 24 ▮ altura 300 mm **FD02A1** 2 x 24 ▮	altura 300 mm **FD02A3** 1 x 24 ▮ + 1 x 20 ▮	altura 150 mm **FD01A2** 1 x 20 ▮ altura 300 mm **FD02A2** 2 x 20 ▮	
FD32AN	3	+ 1 fila (24 ▮)						
FD42AN	4	+ 2 filas (48 ▮)						
FD52AN	5	+ 3 filas (72 ▮)						
FD62AN	6	+ 4 filas (96 ▮)						
FD72AN	7	+ 5 filas (120 ▮)						

Estes armários são fornecidos com um espaço livre de 300 mm de altura, para completar com as unidades de equipamento.
Para mais informações e opções, consultar as páginas do catálogo.

Por completar Instalação encastrada	N.° de filas	Capacidade modular	Aparelho x160 até 160 A com ou sem bloco diferencial Instalação vertical	Aparelho x160 até 160 A sem bloco diferencial Instalação horizontal	Aparelhos modulares	Aparelhos modulares e bornes	Bornes	
FU22AN	2		altura 300 mm **FD02K1**	altura 150 mm **FD01K1**	altura 150 mm **FD01A1** 1 x 24 ▮ altura 300 mm **FD02A1** 2 x 24 ▮	altura 300 mm **FD02A3** 1 x 24 ▮ + 1 x 20 ▮	altura 150 mm **FD01A2** 1 x 20 ▮ altura 300 mm **FD02A2** 2 x 20 ▮	
FU32AN	3	+ 1 fila (24 ▮)						
FU42AN	4	+ 2 filas (48 ▮)						
FU52AN	5	+ 3 filas (72 ▮)						
FU62AN	6	+ 4 filas (96 ▮)						
FU72AN	7	+ 5 filas (120 ▮)						

Estes armários são fornecidos com um espaço livre de 300 mm de altura, para completar com as unidades de equipamento.
Para mais informações e opções, consultar as páginas do catálogo.

	Limitador de potência	Platinas metálicas lisas	Platinas metálicas perfuradas	Platina metálica perfurada regulável em profundidade	Porta opaca	Porta transparente	Kit de associação e fixação	Placa passa-cabos
	altura 300 mm **FD02F1** limitador + 2 x 7▮	altura 150 mm **FD00M4** altura 300 mm **FD00M2**	altura 150 mm **FD00M3** altura 300 mm **FD00M1**	altura 300 mm **FD02C2**	FD22PN FD32PN FD42PN FD52PN FD62PN FD72PN	FD22TN FD32TN FD42TN FD52TN FD62TN FD72TN	associação horizontal ou vertical **FD00F1** fixação mural **FD00F2**	para cabos **FD00P2** para tubos **FD00P3**

	Limitador de potência	Platinas metálicas lisas	Platinas metálicas perfuradas	Platina metálica perfurada regulável em profundidade	Porta opaca	Porta transparente	Kit de montagem em divisórias amovíveis	Placa passa-cabos
	altura 300 mm **FD02F1** limitador + 2 x 7▮	altura 150 mm **FD00M4** altura 300 mm **FD00M2**	altura 150 mm **FD00M3** altura 300 mm **FD00M1**	altura 300 mm **FD02C2**	**FD22PN** **FD32PN** **FD42PN** **FD52PN** **FD62PN** **FD72PN**	**FD22TN** **FD32TN** **FD42TN** **FD52TN** **FD62TN** **FD72TN**	kit de montagem **VZ405N**	para tubos **FD00P3** posterior **VZ741**

Os armários vega D destinam-se a instalações eléctricas domésticas e pequenos locais de uso profissional até 160A.

Disponível nas versões para instalação encastrada ou em superfície.

- Armários de distribuição IP 41 completos para aparelhos modulares.

- Armários de entrada IP 41 com espaço livre para completar de acordo com as necessidades.

Armários de distribuição equipado de origem com unidades de equipamento para aparelhos modulares de 2 a 7 filas (48 a 168 ▮).

Armários de entrada para completar compreendem:
- unidades de equipamento para aparelhos modulares de 0 até 5 filas (0 até 120 ▮),
- um espaço livre para ser equipado com uma unidade de equipamento à escolha,
- disjuntor limitador de potência + 2 x 7 ▮,
- aparelhos gerais até 160A,
- aparelhos modulares,
- platinas metálicas fixas, nas versões lisa ou perfurada,
- platinas metálicas perfuradas, reguláveis em profundidade,
- bornes de junção.

Os armários vega D são realizados combinando partes metálicas com revestimento époxy e peças em plástico injectado, de modo a obter uma estrutura leve e robusta.

cor: branco RAL 9010

Opções:
- unidades de equipamento, para armários por completar,
- porta opaca ou transparente,
- diversas fechaduras,
- separador isolante,
- acessórios de fixação,
- acessórios de associação,
- calhas de cablagem interna,
- calhas DIN suplementares,
- barramentos de ligação rápida para fase e neutro.

IP 30 - IK 07 sem porta
IP 41 - IK 08 com porta
classe de isolamento II ⧈

Armários de distribuição:

- **para encastrar** (prof. 110mm)
  aro de remate saliente 40mm
  2 a 7 filas modulares
  capacidade de 48 a 168 ▮

- **para superfície** (prof. 193mm)
  2 a 7 filas modulares
  capacidade de 48 a 168 ▮

Armários de entrada:

para completar, com espaço livre para equipar com unidades de equipamento

- **para encastrar** (prof. 110mm)
  aro de remate saliente 72mm
  até 5 filas modulares
  capacidade até 120 ▮

- **para superfície** (prof. 193mm)
  até 5 filas modulares
  capacidade até 120 ▮

Acessórios

portas opacas
ou transparentes

unidades
de equipamento

Armários para encastrar
são compostos por 3 partes:

- caixa base metálica para encastrar com prof. de 110mm, entrada de cabos superior e inferior em material isolante, e como opção entrada posterior,

- aro metálico de acabamento,

- chassis amovível realizado com os montantes e unidades de equipamento com distância entre eixos das calhas DIN de 150 mm, capacidade modular de 24 ▮ por fila, e tampas em material isolante.

Armários para superfície
são compostos por 3 partes:

- fundo rígido em U com pontos de fixação à parede acessíveis, placas superiores e inferiores amovíveis para a entradas de cabos, tubos ou de calhas. Como opção, entrada de cabos posterior. Os cabos ou tubos com maior secção podem ser fixos ao fundo dos armários com braçadeiras de serrilha, em zona preparada para tal.

- aro de remate metálico amovível que se fixa ao fundo em U,

- chassis amovível realizado com os montantes e unidades de equipamento com distância entre eixos das calhas DIN de 150 mm, capacidade modular de 24 ▮ por fila e tampas em material isolante.

Fornecimento
- barramentos de ligação rápida verde/amarelo para terra,
- guia-fios lateral para circulação vertical de condutores (2 por fila),
- máscaras para fechar os rasgos sem aparelhos (24 ▮),
- etiquetas para identificação dos circuitos eléctricos,
- porta esquema flexível p/colar.

Opções
- unidades de equipamento, para armários por completar,
- porta opaca ou transparente,
- diversas fechaduras,
- separador isolante,
- acessórios de fixação,
- acessórios de associação,
- calhas de cablagem interna,
- calhas DIN suplementares,
- barramentos de ligação rápida para fase e neutro.

classe de resistência ao fogo conforme a norma EN 60695-2-10 e EN 60 695-2-11

novo

FU42DN

novo

FU42AN

novo

FD52DN

novo

FD52AN

Designação	Características		Altura	Embal.	Ref.
Armário de distribuição completo, para encastrar l. 600 x p. 150 mm saliente 40 mm fornecido com unidades de equipamento para aparelhos modulares	2 filas (48 ▮)	6 x 25□ + 20 x 4□	537 mm	1	FU22DN
	3 filas (72 ▮)	10 x 25□ + 34 x 4□	687 mm	1	FU32DN
	4 filas (96 ▮)	11 x 25□ + 37 x 4□	837 mm	1	FU42DN
	5 filas (120 ▮)	11 x 25□ + 37 x 4□	987 mm	1	FU52DN
	6 filas (144 ▮)	18 x 25□ + 60 x 4□	1137 mm	1	FU62DN
	7 filas (168 ▮)	18 x 25□ + 60 x 4□	1287 mm	1	FU72DN
Armário de entrada por completar, para encastrar l. 600 x p. 182 mm saliente 72 mm fornecido com um espaço livre com altura de 300 mm, para completar com unidades de equipamento		6 x 25□ + 20 x 4□	537 mm	1	FU22AN
	+ 1 fila (24 ▮)	10 x 25□ + 34 x 4□	687 mm	1	FU32AN
	+ 2 filas (48 ▮)	11 x 25□ + 37 x 4□	837 mm	1	FU42AN
	+ 3 filas (72 ▮)	11 x 25□ + 37 x 4□	987 mm	1	FU52AN
	+ 4 filas (96 ▮)	18 x 25□ + 60 x 4□	1137 mm	1	FU62AN
	+ 5 filas(120 ▮)	18 x 25□ + 60 x 4□	1287 mm	1	FU72AN
Armário de distribuição completo, para superfície l. 550 x p. 193 mm fornecido com unidades de equipamento para aparelhos modulares	2 filas (48 ▮)	6 x 25□ + 20 x 4□	450 mm	1	FD22DN
	3 filas (72 ▮)	10 x 25□ + 34 x 4□	600 mm	1	FD32DN
	4 filas (96 ▮)	11 x 25□ + 37 x 4□	750 mm	1	FD42DN
	5 filas (120 ▮)	11 x 25□ + 37 x 4□	900 mm	1	FD52DN
	6 filas (144 ▮)	18 x 25□ + 60 x 4□	1050 mm	1	FD62DN
	7 filas (168 ▮)	18 x 25□ + 60 x 4□	1200 mm	1	FD72DN
Armário de entrada por completar, para superfície l. 550 x p. 193 mm fornecido com um espaço livre com altura de 300 mm, para completar com unidades de equipamento		6 x 25□ + 20 x 4□	450 mm	1	FD22AN
	+ 1 fila (24 ▮)	10 x 25□ + 34 x 4□	600 mm	1	FD32AN
	+ 2 filas (48 ▮)	11 x 25□ + 37 x 4□	750 mm	1	FD42AN
	+ 3 filas (72 ▮)	11 x 25□ + 37 x 4□	900 mm	1	FD52AN
	+ 4 filas (96 ▮)	18 x 25□ + 60 x 4□	1050 mm	1	FD62AN
	+ 5 filas(120 ▮)	18 x 25□ + 60 x 4□	1200 mm	1	FD72AN

novo

FD52PN

FD52TN

Designação	Características	Altura	Embal.	**Ref.** porta opaca	**Ref.** porta transp.
Portas	Para armários:				
reversíveis, para armários de encastrar ou de superfície	FU/FD22..	350 mm	1	FD22PN	FD22TN
	FU/FD32..	500 mm	1	FD32PN	FD32TN
opaca em chapa de aço, ou transparente em vidro fumado temperado com 3 mm de espessura. Fornecidas com fecho 1/4 de volta substituível por fechaduras com chave	FU/FD42..	650 mm	1	FD42PN	FD42TN
	FU/FD52..	800 mm	1	FD52PN	FD52TN
	FU/FD62..	950 mm	1	FD62PN	FD62TN
permitem obter o índice de protecção IP 41	FU/FD72..	1100 mm	1	FD72PN	FD72TN

Designação	Características	Altura	Embal.	**Ref.**
Unidades de equipamento para aparelhos modulares	1 fila: 1 x 24 ▮	150 mm	1	FD01A1
fornecidas com etiquetas de identificação para circuitos, e guia-fios (2 por fila)	2 filas: 2 x 24 ▮	300 mm	1	FD02A1
Unidades de equipamento para bornes	1 fila: 1 x 20 ▮	150 mm	1	FD01A2
calhas DIN reguláveis em profundidade	2 filas: 2 x 20 ▮	300 mm	1	FD02A2
Unidades de equipamento para modulares e bornes	1 fila fixa: 1 x 24 ▮ 1 fila regulável: 1 x 20 ▮	300 mm	1	FD02A3
fornecidas com etiquetas de identificação para circuitos				
Unidades de equipamento para aparelhos gerais	para disjuntor limitador de potência + 2 x 7 ▮	300 mm	1	FD02F1
fornecidas com etiquetas de identificação para circuitos	para disjuntor x160, instalação vertical, fornecido com altura para calha e máscaras (12 ▮)	300 mm	1	FD02K1
a utilização de unidades de equipamento para aparelhos até 160 A, não é aconselhada nos armários de dimensão reduzida FU22AN e FD22AN	para disjuntor x160, instalação horizontal em platina	150 mm	1	FD01K1
	para inversor HIC modular de 63 a 160 A	300 mm	1	FD02V2*
Unidades de equipamento com platina perfurada	para instalação de aparelhos não modulares	300 mm	1	FD02C2
platina perfurada Ø 3,12 mm, regulável em profundidade	dimensões da platina: a. 290 x l. 370 mm			

novo

FD02A1

novo

FD02A2

novo

FD02A3

novo

FD02K1

novo

FD01K1

novo

FD02C2

* disponível no final de 2014

	Designação	Características	Embal.	Ref. altura 150 mm	Ref. altura 300 mm
novo FD00M2	**Platinas**	versão lisa	1	FD00M4	FD00M2
	metálicas, fixação nos montantes internos	versão perfurada Ø 3,12 mm	1	FD00M3	FD00M1
	para instalação de aparelhos não modulares				
novo FD02C2	**Tampas opacas**	com parafusos 1/4 de volta	1	FD00C5	FD00C2
	para tapar os espaços sem equipamento ou com platinas				

	Designação	Características	Embal.	Ref.
novo FD00S1	**Fechaduras** para substituir pelo fecho de origem	fechadura com canhão metálico com 2 chaves n.º 1242E	1	FD00S1
	utilização nas portas opacas ou transparentes	fechadura com canhão metálico com 2 chaves n.º 405	1	FD00S4
		fechadura com macho quadrado com 1 chave de 7mm	1	FD00S3
novo FD00S5		fechadura com macho triangular com 1 chave de 7 mm	1	FD00S2
		fecho plástico de substituição	1	FD00S0
novo FD00P1	**Placa passa-cabos** substituição da original	placa lisa, com pré-cortes rectangulares para calhas	1	FD00P1
	armários de encastrar ou de superfície			
novo FD00P3	**Placa passa-cabos** para tubos/bucins	com pré-cortes circulares para bucins métricos, com entradas 8 x Ø 12 mm, 10 x Ø 12/20 mm, 8 x Ø 12/16/25 mm	1	FD00P3
	armários de encastrar ou de superfície			
novo FD00P2	**Placa passa-cabos** para cabos	com 2 entradas flexíveis, cada uma com 2 x Ø 7,5 - 27,5 mm, 4 x Ø 7,5 - 16 mm, 14 x Ø 6,5 - 11,5 mm	1	FD00P2
	armários de superfície garante IP 41 sem bucins			
novo VZ741	**Placa passa-cabos** para entrada posterior	entrada flexível, com 2 x Ø 7,5 - 27,5 mm, 4 x Ø 7,5 - 16 mm, 14 x Ø 6,5 - 11,5 mm	1	VZ741
	armários de encastrar ou de superfície			
novo FD00P4	**Placa de entrada** lateral	com junta de estanqueidade entrada para 1 x Ø 25/32/40 mm	1 jogo	FD00P4
	armários de superfície	1 jogo = 2 peças		

	Designação	Características	Embal.	Ref.
novo FD00F1	**Kit de associação** vertical ou horizontal armários de superfície	fornecido com junta de estanqueidade para preservar o IP, no caso de associação	1 jogo	FD00F1
novo FD00F2	**Kit de fixação mural** armários de superfície	para fixação exterior do armário 1 jogo = 4 patas	1 jogo	FD00F2
novo VZ405N	**Kit de montagem** para divisórias amovíveis armários de encastrar	permite a fixação do armário base, numa divisória amovível 1 jogo = 4 patas	1 jogo	VZ405N
novo FD00A3	**Separador isolante** horizontal IP2X armários de superfície	permite separar horizontalmente, zonas do armário com diferentes tensões / funções	1	FD00A3
novo FD00A1	**Etiquetas de identificação** para circuitos para montagem sobre as tampas com rasgos	constituída por: - porta etiqueta transparente - etiqueta para marcação 1 jogo = 10 conjuntos	1 jogo	FD00A1
JP002	**Máscaras** para fechar os rasgos sem aparelhos RAL 9010	p/ encaixe indiv. larg. 1/2 ▮ p/ encaixe indiv. larg. 1 ▮ p/ encaixar em banda, larg. 24 ▮	50 50 10	P031 P032 JP002
novo UZ02B9	**Calhas DIN** para fixar entre filas existentes largura: 430 mm (1 x 24 ▮)	fixação nos suportes FD00H1 ou FD00H2, para instalar uma calha DIN adicional entre filas existentes, por exemplo para bornes 1 jogo = 2 calhas	1 jogo	UZ02B9
novo FD00H1 novo FD00H2	**Suportes para calhas** para completar os armários do tipo FU/FDxxAN como peça de substituição para armário do tipo FU/FDxxDN	suporte para calhas de cablagem horizontais ou calhas DIN em posição rebaixada para fixar no suporte FD00H1, para instalação de calha DIN em posição elevada/modular 1 jogo = 2 suportes	1 jogo 1 jogo	FD00H1 FD00H2
FZ794	**Porta esquemas flexível** formato A4, autocolante	para colar no interior da porta opaca	10	FZ794

	Designação	Características	Embal.	Ref.
novo FD00T1	**Calha de cablagem** horizontal em PVC comprimento: 430 mm dimensão: a. 80 x l. 30 mm entre linguetas: 9 mm RAL 7030	fornecida com tampa fixação directa nos suportes FD00H1 p/ armários do tipo FDxxDN/AN e FUxxAN 1 jogo = 4 calhas	1 jogo	FD00T1
novo FD00T2	**Calha de cablagem** horizontal em PC-ABS sem halogéneo comprimento: 430 mm dimensão: a. 80 x l. 30 mm entre linguetas: 9 mm RAL 7035	fornecida com tampa fixação directa nos suportes FD00H1 p/ armários do tipo FDxxDN/AN e FUxxAN 1 jogo = 4 calhas	1 jogo	FD00T2
novo FD00B1	**Braçadeiras guia-fios** verticais, multiusos para circulação vertical de condutores, regulável em profundidade armários de superfície como peça de substituição para armário do tipo FDxxDN/AN	3 possibilidades de uso: - inserção superior dos condutores, - suporte para a tampa das calhas BA7A e HA7 com dimensão 30 x 40/60/80/100, - suporte de encaixe para as calhas BA7A e HA7 com dimensão 30 x 40/60/80/100 1 jogo = 10 braçadeiras	1 jogo	FD00B1
novo FD00B2	**Braçadeiras guia-fios** verticais armários de encastrar como peça de substituição para armário do tipo FUxxDN/AN	para circulação vertical de condutores, regulável em profundidade 1 jogo = 10 braçadeiras	1 jogo	FD00B2
UZ01V1	**Suporte de fixação** para braçadeiras guia-fios armários de encastrar ou de superfície	fixação por encaixe nas cruzetas da calha DIN 1 jogo = 20 braçadeiras	1 jogo	UZ01V1
UZ25V1 UZ25V2	**Braçadeiras guia-fios** fixam-se aos montantes do armário (circulação vertical), ou aos suportes de fixação (circulação horizontal)	Secção 2200 mm² Secção 1600 mm² 1 jogo = 20 peças	1 jogo 1 jogo	UZ25V1 UZ25V2
UT50C	**Tampa para guia-fios** para UZ25V1, UZ25V2	fixação por encaixe comprimento: 2 m 1 jogo = 20 tampas	1 jogo	UT50C
novo FD00Q1	**Suporte de barramento** para ligadores rápidos armários de encastrar ou de superfície como peça de substituição ou de expansão	fixação por encaixe ou com 2 parafusos (fornecidos) comprimento: 24 ▮ capacidade máxima: 24 x 25 mm² + 80 x 4 mm²	1	FD00Q1

Barramentos de ligação rápida para a ligação do Neutro, Fase e Terra.

Neutro = barram. azul
Fase = barram. castanho
Terra = barram. verde/amarelo

Estes barramentos são equipados com bornes sem parafusos para ligação directa dos condutores com secção de 1,5 a 4 mm², e bornes com parafusos para ligação de condutores com secção de 1,5 a 25 mm².

Os barramentos encaixam-se nos suportes dos armários.

- Barramentos em material isolante,
- IP2X,
- Intensidade máx.: 63 A

- Tensão estipulada de isolamento Ui = 690 V.

Em conformidade com a norma: EN 60 998

KN06P

KN22N

KN26E

Pontos de ligação por barramento: bornes lig. rápida 1,5 a 4 mm²	bornes parafuso 1,5 a 25 mm²	Largura l. mm	Embal.	Ref. Neutro	Ref. Fase	Ref. Terra
5	1	30	1	**KN06N**	**KN06P**	**KN06E**
8	2	45	1	**KN10N**	**KN10P**	**KN10E**
11	3	60	1	**KN14N**	**KN14P**	**KN14E**
14	4	75	1	**KN18N**	**KN18P**	**KN18E**
17	5	90	1	**KN22N**	**KN22P**	**KN22E**
20	6	105	1	**KN26N**	**KN26P**	**KN26E**

KN99P

Designação	Características	Embal.	Ref.
Grampo de ligação para interligar 2 barramentos de ligação rápida	grampos para barram. Neutro	1 jogo	**KN99N**
	grampos para barram. Fase	1 jogo	**KN99P**
1 jogo = 10 grampos	grampos para barram. Terra	1 jogo	**KN99E**

novo

FD00E1

Adaptador para aparelhagem para mecanismos 45x45, gama systo. fixação por encaixe, nas laterais dos armários de superfície cada armário possuí capacidade para 4 adaptadores fornecido com junta de estanqueidade	compatibilidade: - tomadas de energia WS160, WS163, WS164 e WS100, - tomada USB WS265, - tomada HDMI WS264, - tomadas RJ45 WS210 e WS219, - interruptores de emergência WS032 e WS033, - interruptores de chave WS035 e WS036, - saída de cabo WS155	1	**FD00E1**

novo

WS179

Tampa para tomadas fixação por encaixe no adaptador FD00E1 permite obter o índice IP 41, para as tomadas e interruptores compatíveis	compatibilidade: - tomadas de energia WS160, WS163, WS164 e WS100, - interruptores de chave WS035 e WS036	1	**WS179**

Armário de distribuição ou de entrada
- instalação: encastrada em alvenaria
- altura: 537, 687, 837, 987, 1137 e 1287 mm
- largura: 600 mm
- profundidade do nicho mural: 110 mm
- altura do aro saliente (distribuição): 40 mm
- altura do aro saliente (entrada): 72 mm
- capacidade para versão de distribuição 48 a 168 ▮
- capacidade para versão de entrada 0 a 120 ▮
- distância entre calhas DIN de 150 mm
- capacidade de 24 ▮ por fila
- instalação: em zona interior
- cor: branco RAL 9010.

Construção
- exterior em chapa de aço com 1,2 mm, com revestimento em tinta época
- chassis extraível com quatro pontos de fixação
- entrada de cabos superior, inferior e posterior
- calhas DIN em aço perfilado e galvanizado
- interior completamente revestido em material isolante
- possibilidade de montagem em divisórias amovíveis.

Fornecimento
- armário completo ou por completar, com aro de acabamento
- tampas internas com 500 mm de largura em material plástico
- barramentos de ligação rápida para condutores de terra
- placa passa-cabos rígida na zona superior e inferior
- braçadeiras guia-fios
- suportes metálicos para fixação em parede de alvenaria
- etiquetas de identificação para circuitos
- porta esquemas flexível.

Porta
- desmontável sem ferramentas
- folga da porta ajustável nas dobradiças
- ajuste das dobradiças permanece mesmo após a desmontagem da porta
- reversível
- com batentes do lado direito ou esquerdo
- ângulo de abertura da porta 135°

Sistema de fecho
- fecho central
- possibilidade de selagem.

Normas e disposições
- classe II de isolamento segundo IEC 60364-4-41
- conforme EN 61439-1 e EN 61439-3
- IP 30 conforme EN 60529 (IEC 60529), sem porta
- IK 07 conforme EN 50102 (IEC 62262), sem porta
- IP 41 conforme EN 60529 (IEC 60529), com porta fechada
- IK 08 conforme EN 50102 (IEC 62262), com porta fechada
- classe de resistência ao fogo conforme EN 60695-2
  960ºC suporte para barramento / peças activas
  850°C para peças plásticas no nicho mural
  750ºC para restantes peças plásticas
- categoria de sobretensão III
- corrente estipulada In = 160A
- tensão estipulada de funcionamento Ue = 230/400V AC, 50Hz
- tensão estipulada de isolamento Ui = 400V AC.

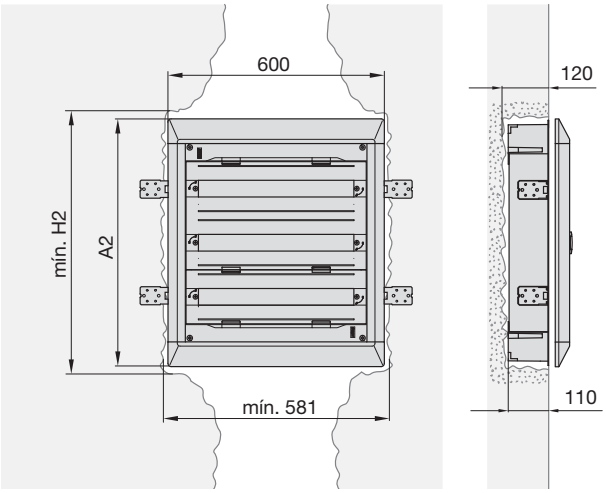

Cotas dos atravancamentos armários vega D FUxxDN e FUxxAN

Ref.ª do armário	Dim. aro de acabamento		Nicho mural		Suportes de barramentos	Barramentos fornecidos	Grampos de ligação	Braçadeiras guia-fios	Máscaras JP002	Etiquetas de identificação
	A	A2	Larg.	Alt.						
FU22DN	600	537	581	531	1	1 x KN26E	-	4	1	2
FU32DN	600	687	581	681	1	2 x KN22E	1 x KN99E	6	1	3
FU42DN	600	837	581	831	1	KN22E + KN26E	1 x KN99E	8	1	4
FU52DN	600	987	581	981	1	KN22E + KN26E	1 x KN99E	10	1	5
FU62DN	600	1137	581	1131	2	3 x KN26E	2 x KN99E	12	1	6
FU72DN	600	1287	581	1281	2	3 x KN26E	2 x KN99E	14	1	7
FU22AN	600	537	581	531	1	1 x KN26E	-	-	1	-
FU32AN	600	687	581	681	1	2 x KN22E	1 x KN99E	2	1	1
FU42AN	600	837	581	831	1	KN22E + KN26E	1 x KN99E	4	1	2
FU52AN	600	987	581	981	1	KN22E + KN26E	1 x KN99E	6	1	3
FU62AN	600	1137	581	1131	2	3 x KN26E	2 x KN99E	8	1	4
FU72AN	600	1287	581	1281	2	3 x KN26E	2 x KN99E	10	1	5

Armário de distribuição ou de entrada
- instalação: superfície
- altura: 450, 600, 750, 900, 1050 e 1200 mm
- largura: 550 mm
- profundidade: 193 mm
- capacidade para versão de distribuição 48 a 168 ▮
- capacidade para versão de entrada 0 a 120 ▮
- distância entre calhas DIN de 150 mm
- capacidade de 24 ▮ por fila
- instalação: em zona interior
- cor: branco RAL 9010.

Construção
- exterior em chapa de aço com 1,2 mm, com revestimento em tinta époxy
- chassis extraível com quatro pontos de fixação
- entrada de cabos superior, inferior e posterior
- calhas DIN em aço perfilado e galvanizado
- interior completamente revestido em material isolante
- possibilidade de associação horizontal e vertical.

Fornecimento
- armário completo ou por completar
- tampas internas com 500 mm de largura em material plástico
- barramentos de ligação rápida para condutores de terra
- placa passa-cabos rígida na zona superior e inferior
- braçadeiras guia-fios
- etiquetas de identificação para circuitos
- porta esquemas flexível.

Porta
- desmontável sem ferramentas
- folga da porta ajustável nas dobradiças
- ajuste das dobradiças permanece mesmo após a desmontagem da porta
- reversível
- com batentes do lado direito ou esquerdo
- ângulo de abertura da porta 135°

Sistema de fecho
- fecho central
- possibilidade de selagem.

Normas e disposições
- classe II de isolamento segundo IEC 60364-4-41
- conforme EN 61439-1 e EN 61439-3
- IP 30 conforme EN 60529 (IEC 60529), sem porta
- IK 07 conforme EN 50102 (IEC 62262), sem porta
- IP 41 conforme EN 60529 (IEC 60529), com porta fechada
- IK 08 conforme EN 50102 (IEC 62262), com porta fechada
- classe de resistência ao fogo conforme EN 60695-2
  960ºC suporte para barramento/ peças activas
  850°C para peças plásticas no nicho mural
  750ºC para restantes peças plásticas
- categoria de sobretensão III
- corrente estipulada In = 160 A
- tensão estipulada de funcionamento Ue = 230/400 V AC, 50Hz
- tensão estipulada de isolamento Ui = 400 V AC.

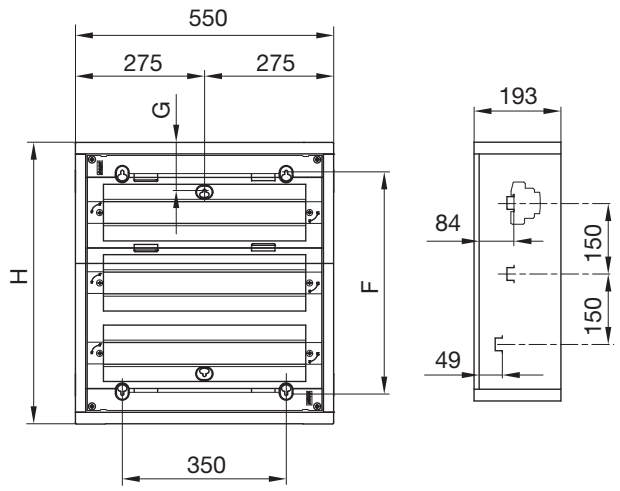

Cotas dos atravancamentos armários vega D FDxxDN e FDxxAN

Ref.ª do armário	Dimensão armário		Fixação		Suportes de barramentos	Barramentos fornecidos	Grampos de ligação	Braçadeiras guia-fios	Máscaras JP002	Etiquetas de identificação
	Larg.	H	Larg.	F						
FD22DN	550	450	350	325	1	1 x KN26E	-	4	1	2
FD32DN	550	600	350	475	1	2 x KN22E	1 x KN99E	6	1	3
FD42DN	550	750	350	625	1	KN22E + KN26E	1 x KN99E	8	1	4
FD52DN	550	900	350	775	1	KN22E + KN26E	1 x KN99E	10	1	5
FD62DN	550	1050	350	925	2	3 x KN26E	2 x KN99E	12	1	6
FD72DN	550	1200	350	1075	2	3 x KN26E	2 x KN99E	14	1	7
FD22AN	550	450	350	325	1	1 x KN26E	-	-	1	-
FD32AN	550	600	350	475	1	2 x KN22E	1 x KN99E	2	1	1
FD42AN	550	750	350	625	1	KN22E + KN26E	1 x KN99E	4	1	2
FD52AN	550	900	350	775	1	KN22E + KN26E	1 x KN99E	6	1	3
FD62AN	550	1050	350	925	2	3 x KN26E	2 x KN99E	8	1	4
FD72AN	550	1200	350	1075	2	3 x KN26E	2 x KN99E	10	1	5

Hager - Sistemas Eléctricos Modulares, S.A.
Estrada de Polima, n.° 673, Armazém C
Parque Industrial Meramar I - Abóboda
2785-543 São Domingos de Rana
Tel.: 214458450
Fax: 214458454

Agência Norte
Rua Professor Mota Pinto, 143
4100-356 Porto
Tel.: 228346650
Fax: 228346670

e-mail: info@hager.pt
www.hager.pt

PEFC/04-04-0072

DC_14_PT14