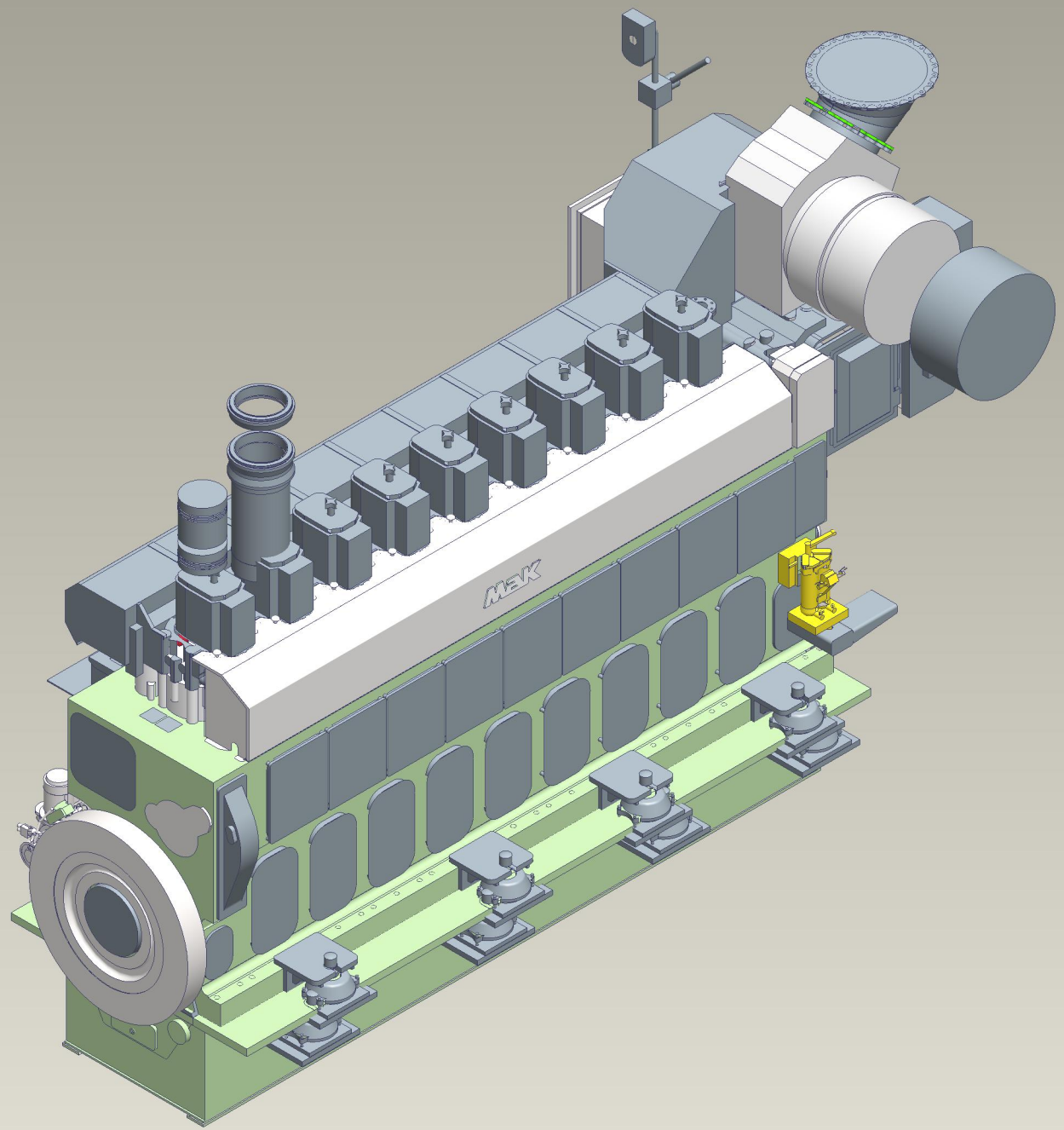
MEVK