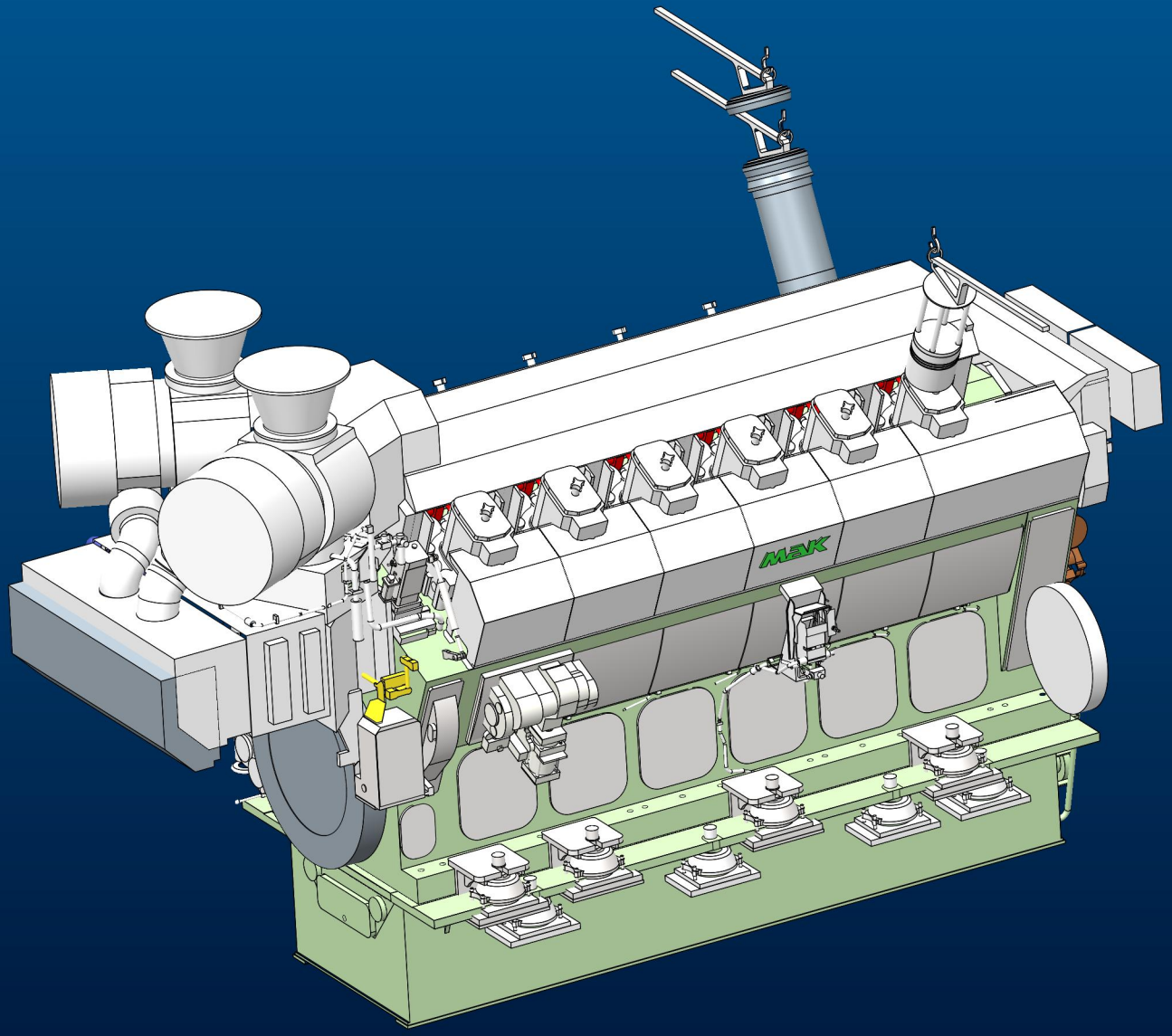
MAK