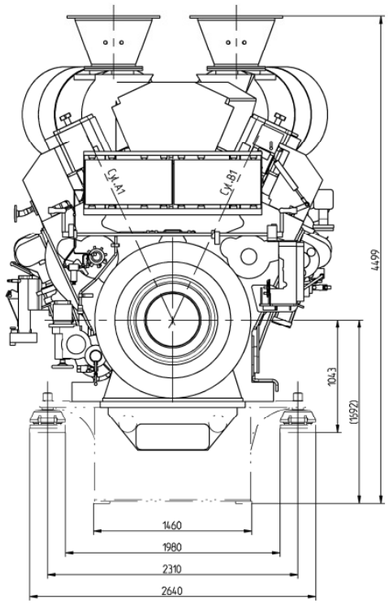

BEARING WET SUMP

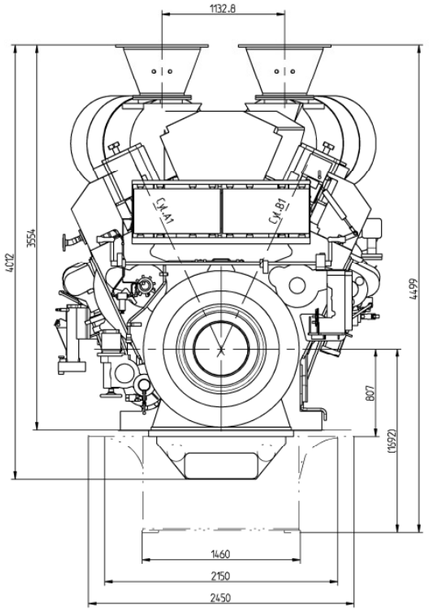

WET SUMP

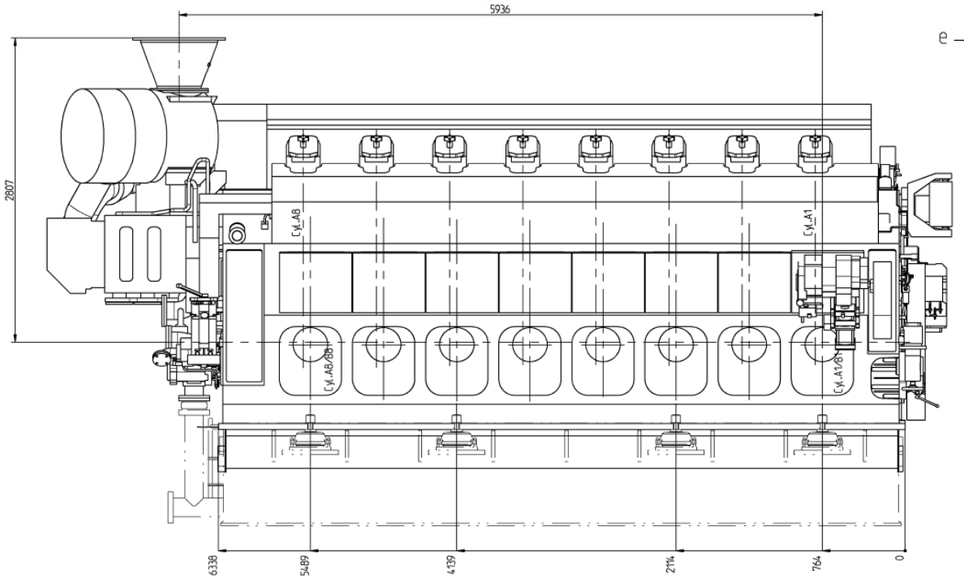

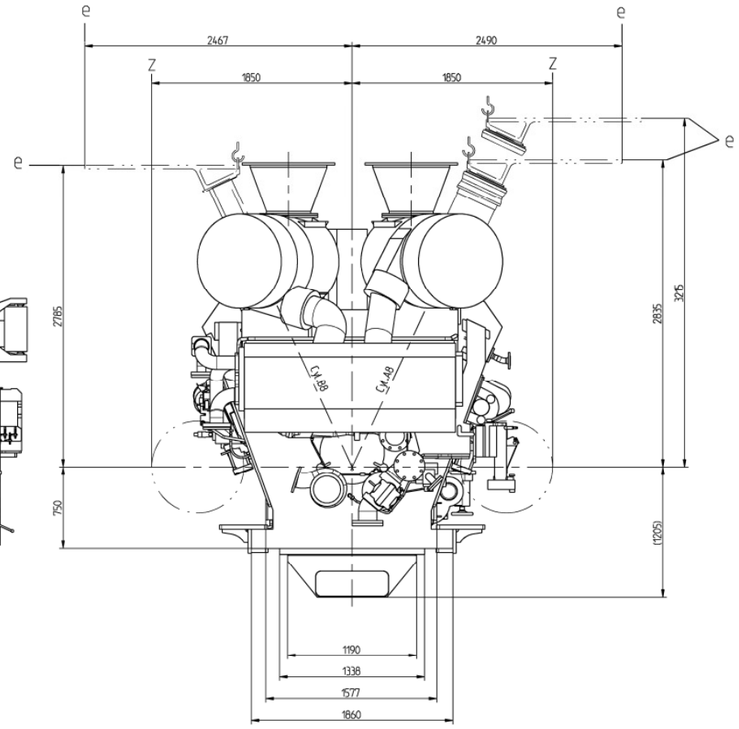

DRY SUMP

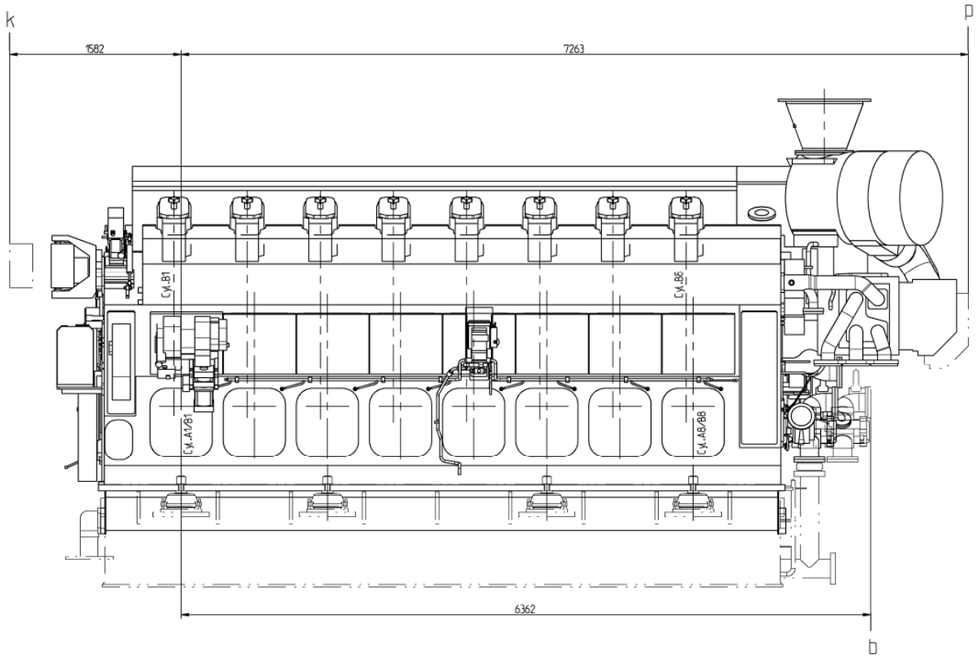

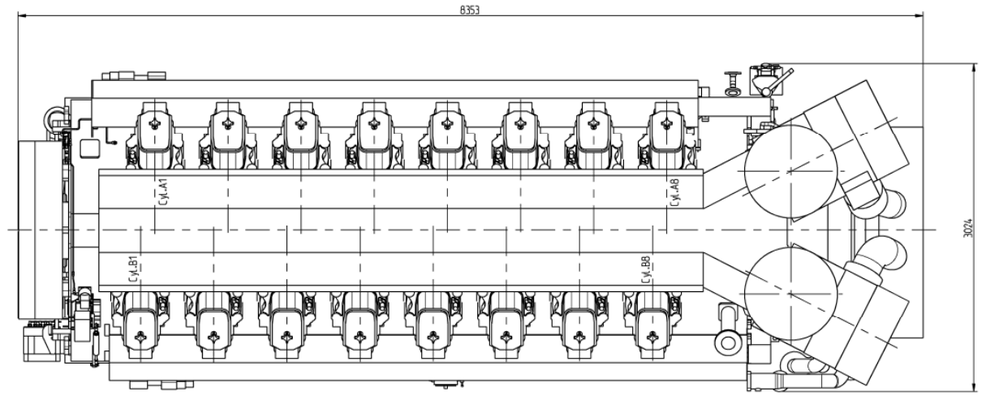

Anmerkung / REMARKS	
b	SPACE REQUIRED FOR MEASURING TORSIONAL VIBRATIONS, AND/OR FOR REMOVAL OF THE VIBRATION DAMPER AND/OR LUBOIL PUMP
e	SPACE REQUIRED FOR REMOVAL OF PISTON AND CYLINDER LINER
k	SPACE REQUIRED FOR TERMINAL SET
p	SPACE TRQUIRED FOR CHARGE AIR COOLER REMOVING
z	SPACE REQUIRED FOR VIBRATION DAMPFER REMOVING

Gewicht trocken mit flacher Oelwanne
WEIGHT DRY WITH DRY SUMP

CATERPILLAR MOTOREN GmbH & Co. KG RESERVES THE RIGHT TO MODIFY AND AMEND DATA AT ANY TIME. ANY LIABILITY FOR ACCURACY OF INFORMATION PROVIDED IS EXCLUDED. WE WILL SUPPLY FURTHER BINDING DATA IN CONNECTION WITH A CORRESPONDING ORDER.

ALL RIGHTS RESERVED. NO PART OF THIS PUBLICATION MAY BE REPRODUCED OR COPIED IN ANY FORM, WITHOUT PRIOR WRITTEN PERMISSION OF CATERPILLAR MOTOREN GmbH & Co. KG.

CATERPILLAR

Model Model	16M32E_CFWS 1.0		
Zeichnung Drawing	16M32E_CFWS 1.0		
Oberflächen Surfaces ISO 1302	Allgemeintoleranzen General tolerances ISO 2768 -	Drawing Control W 882	Massstab Scale 1:20
		Werkstoff Material	
Gewicht (kg) Weight (kg) ~81400			

Benennung Name: Motor-Einbauzeichnung
ENGINE INSTALLATION DRAWING

Aend.-Stand Change Level	Freigabe-Nr. Release No.	UK2 Doc Code	Zeichnungs-Nr. Drawing No.	Blatt Sheet	von of
			16M32E CFWS	1	1

VORTRAGE, DEN, NUTZUNGEN, DEN DINGE DIESEN, TEILEN, ABBILDUNGEN, DATEN, UND ANGABEN, SOWIE VOR ALLEM DIESE ANLEITUNG, SIND VOM CATERPILLAR GREEN ©, Caterpillar Motoren GmbH & Co. KG, Gerlingen, Germany, Caterpillar, Caterpillar GREEN, ©, Caterpillar Motoren GmbH & Co. KG.
Alle Rechte, vor allem die der Übersetzung, Vervielfältigung und Verbreitung sowie der Wiedergabe, Speicherung und Verarbeitung in anderen Medien, bleiben vorbehalten. Ohne vorherige ausdrückliche Genehmigung ist es weder gestattet, Teile dieses Dokuments zu kopieren oder in irgendeiner Form zu verwenden, noch darf es Dritten zugänglich gemacht werden. Die Rechte an den Marken und Logos liegen ausschließlich bei der Caterpillar Motoren GmbH & Co. KG.
Stuttgart. All rights reserved in the event of the grant of a patent, utility model or ornamental design registration.