Allgemeintoleranzen nach ISO 2768 - mK

Laengen-masse	ueber 0,5 bis 3	3 6	6 30	30 120	120 400	Symmetrie bis 300	Rundlauf toleranz	andere Groessen s.Norm
Abmasse	± 0,1	± 0,1	± 0,2	± 0,3	± 0,5	0,6	0,2	

Weitergabe sowie Vervielfaeltigung dieses Dokuments, Verwertung und Mitteilung seines Inhalts sind verboten, soweit nicht ausdruecklich gestattet. Zuwiderhandlungen verpflichten zu Schadenersatz.
Alle Rechte fuer den Fall der Patent-, Gebrauchsmuster- oder Geschmacksmustereintragung vorbehalten.
[The copying, distribution and utilization of this document as well as the communication of its contents to other without expressed authorization is prohibited. Offenders will be held liable for the payment of damages. All rights reserved in the event of the grant of a patent, utility model or ornamental design registration.]
Caterpillar: Confidential GREEN . © Caterpillar Motoren GmbH & Co. KG

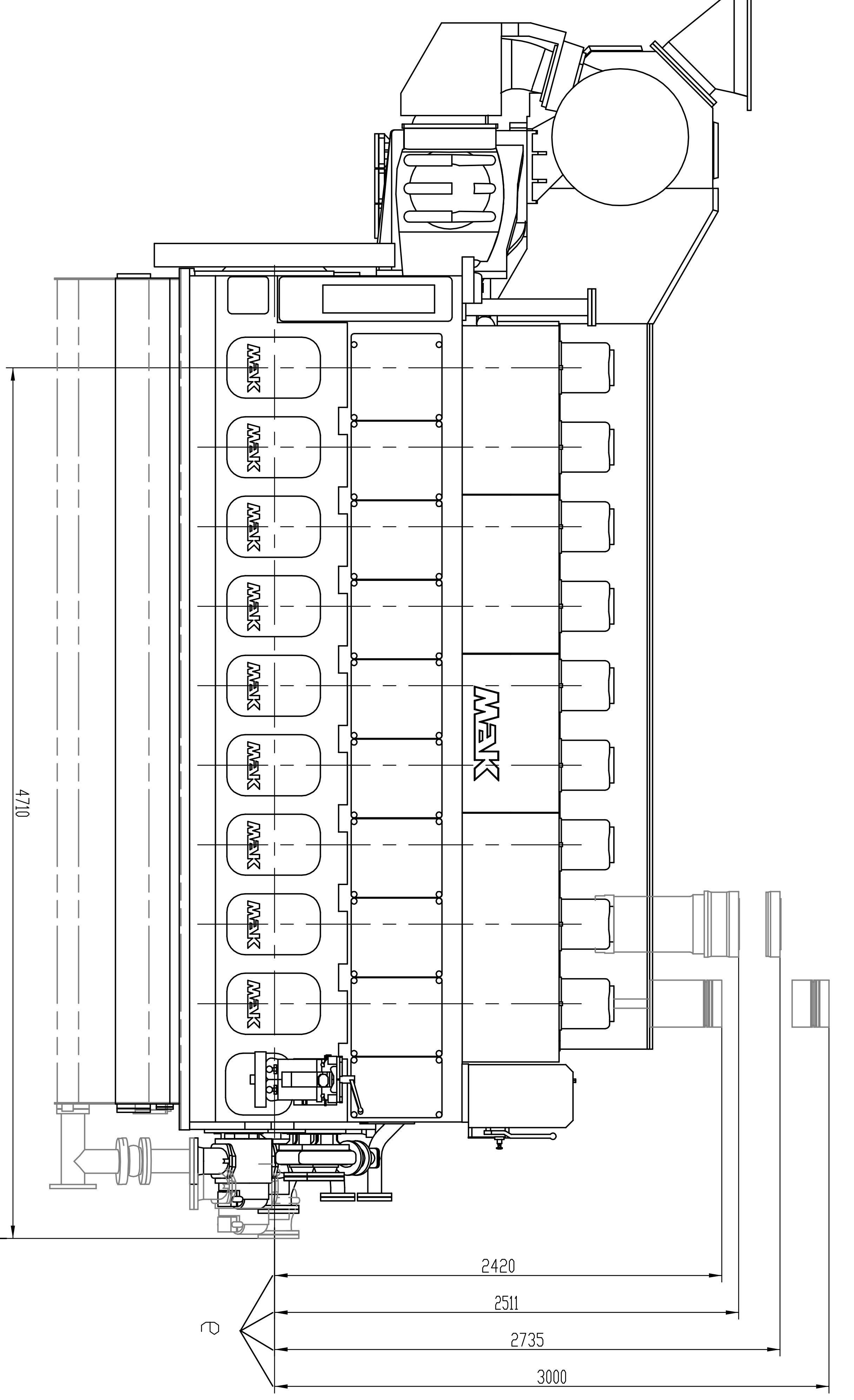

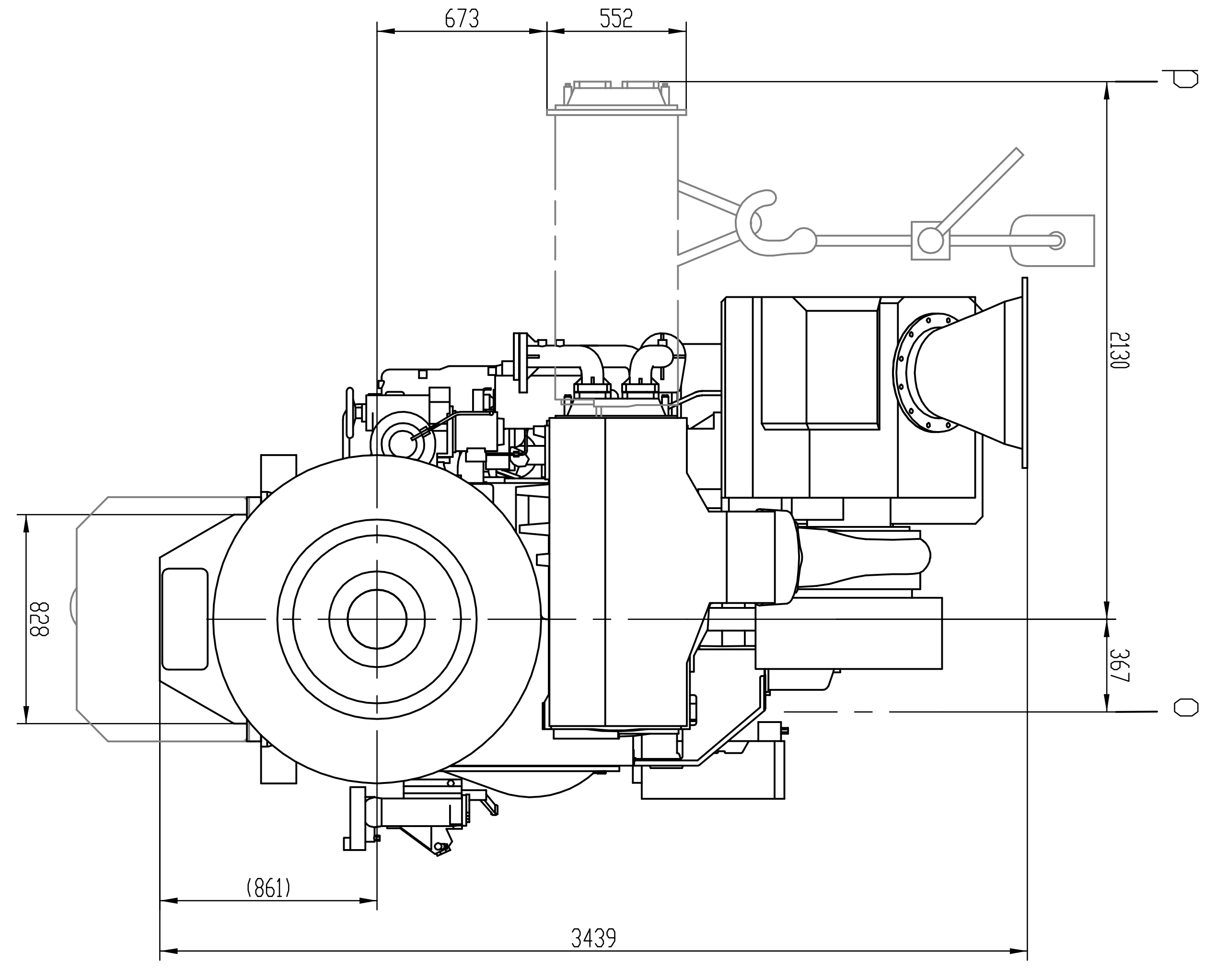

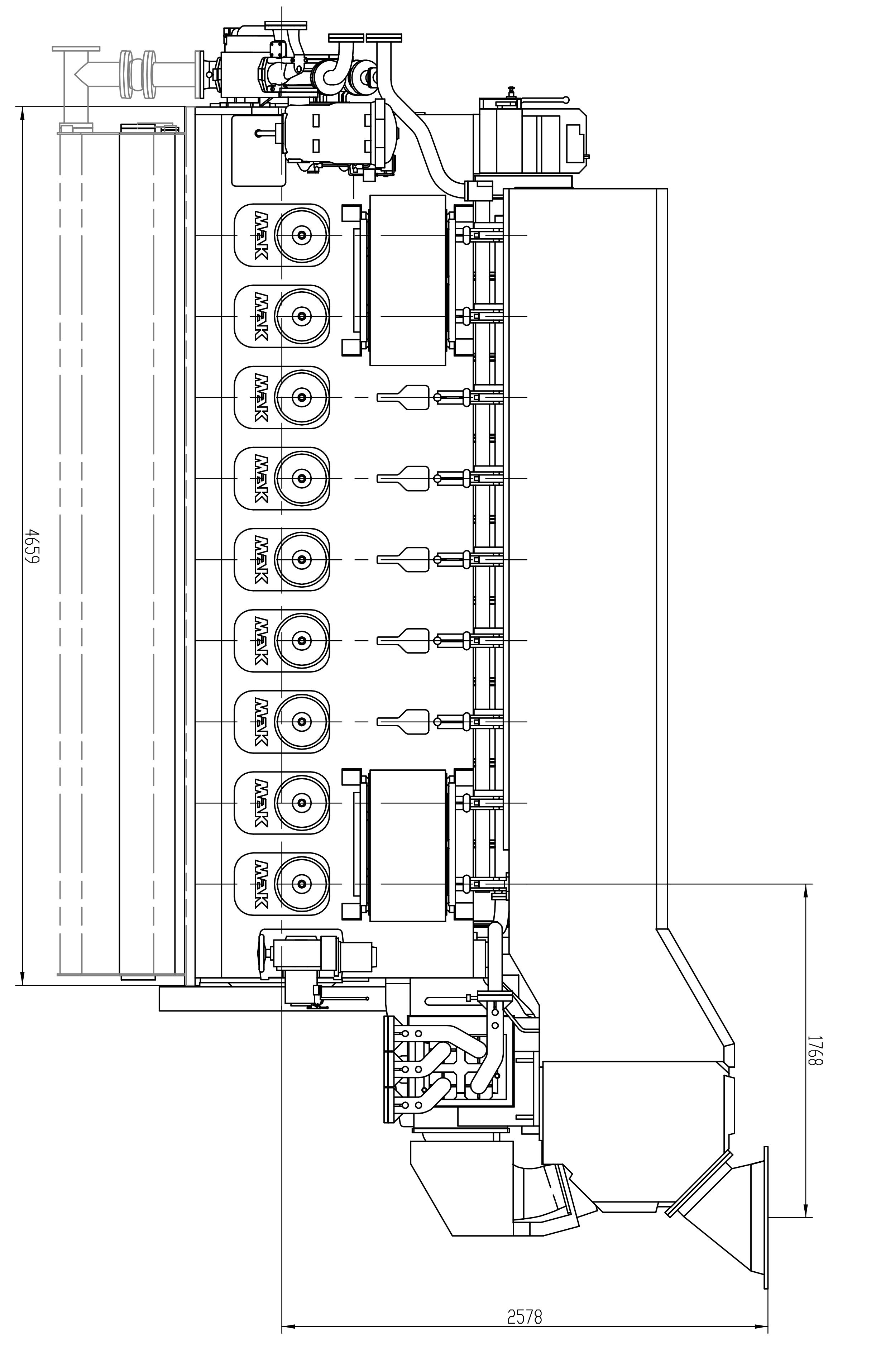

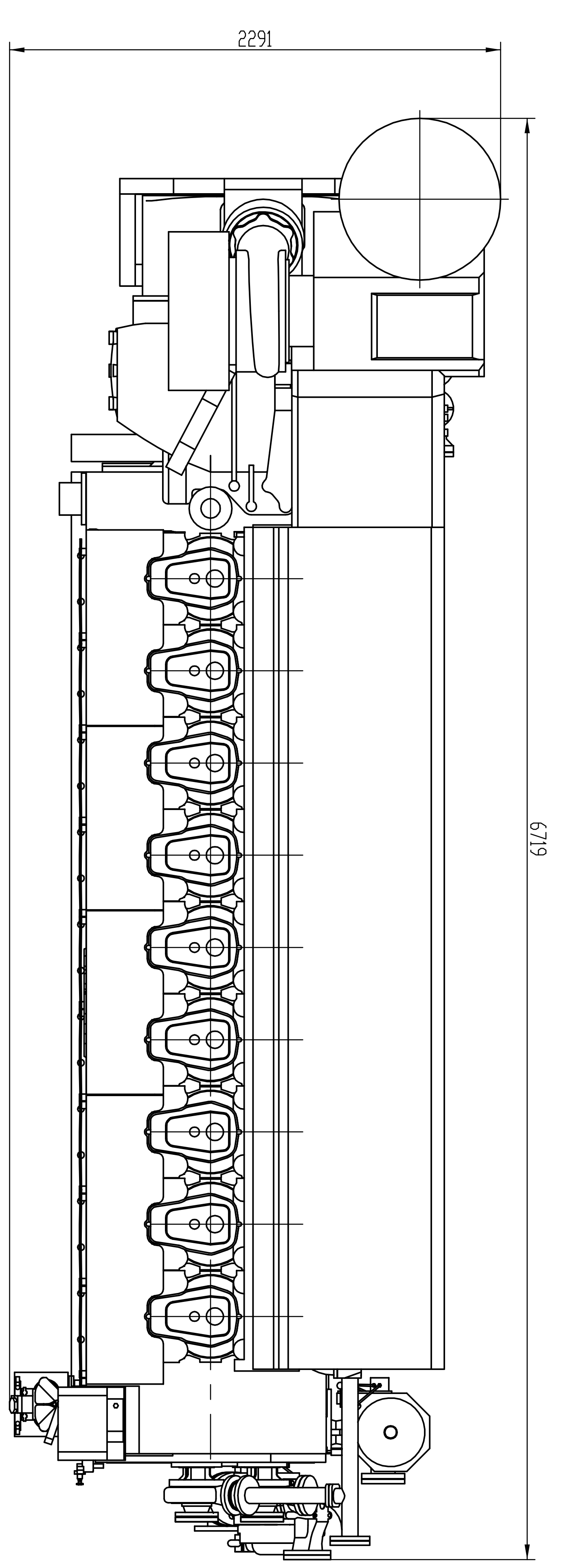

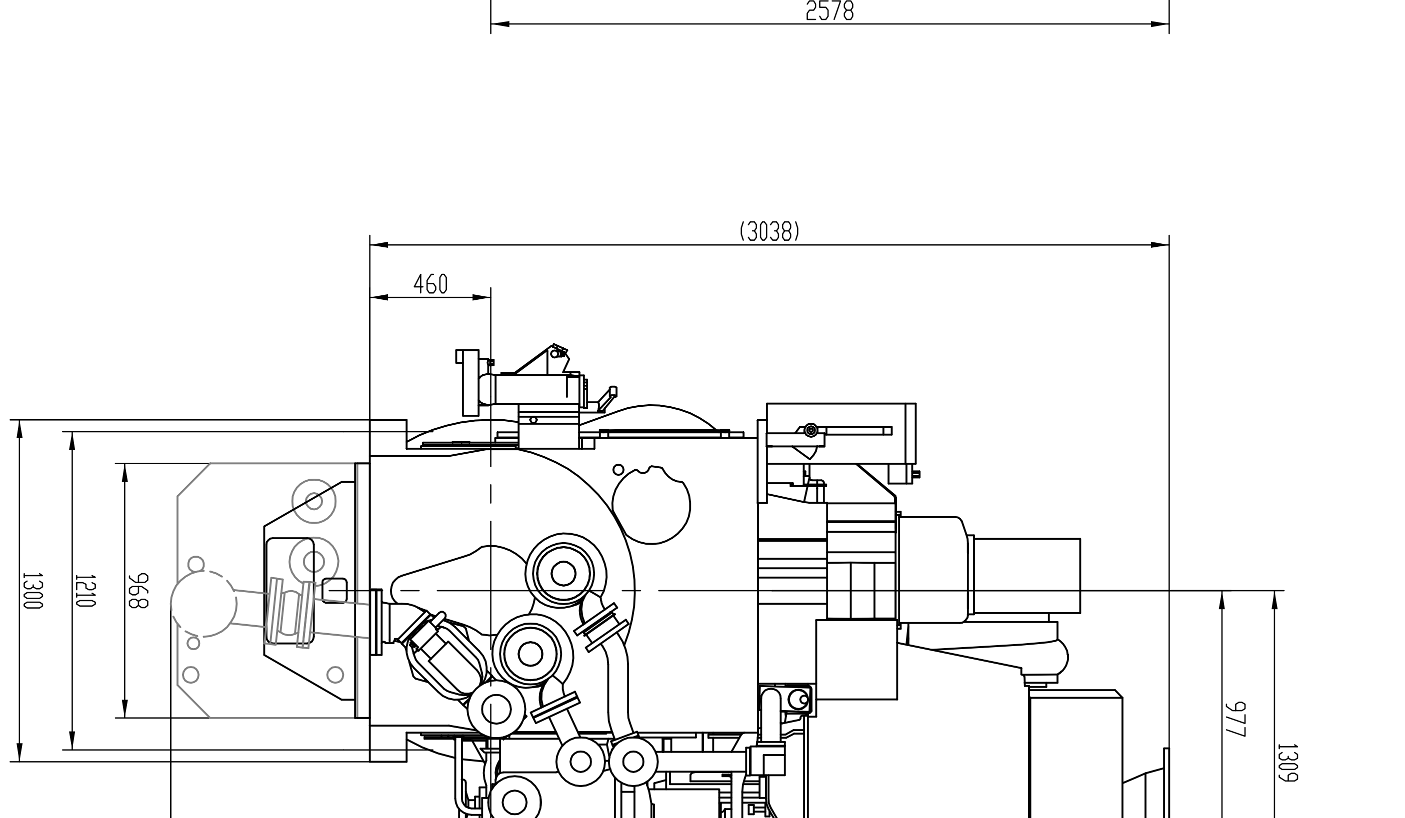

CATERPILLAR MOTOREN GmbH & Co. KG RESERVES THE RIGHT TO MODIFY AND AMEND DATA AT ANY TIME. ANY LIABILITY FOR ACCURACY OF INFORMATION PROVIDED IS EXCLUDED. WE WILL SUPPLY FURTHER BINDING DATA IN CONNECTION WITH A CORRESPONDING ORDER.

ALL RIGHTS RESERVED. NO PART OF THIS PUBLICATION MAY BE REPRODUCED OR COPIED IN ANY FORM, WITHOUT PRIOR WRITTEN PERMISSION OF CATERPILLAR MOTOREN GmbH & Co. KG.

Gewicht trocken mit flacher Oelwanne
WEIGHT DRY WITH DRY SUMP

Anmerkung / REMARKS

b	SPACE REQUIRED FOR MEASURING TORSIONAL VIBRATIONS, AND/OR FOR REMOVAL OF THE VIBRATION DAMPER AND/OR LUBOIL PUMP
e	SPACE REQUIRED FOR REMOVAL OF PISTON AND CYLINDER LINER REDUCED REMOVAL HEIGHT PISTON AND LINER 2300mm
k	SPACE REQUIRED FOR TERMINAL SET
o	SPACE REQUIRED FOR TURBOCHARGER SHAFT
p	SPACE TRQUIRED FOR CHARGE AIR COOLER REMOVING

gesehen/genehmigt		Nachbaufirma [Manufacturer]	Zeichnungs-Nr. [Manufacturer's drawing No.]
Geraet [Unit] 9M25C	VT2	CAD-P	Modell-Daten/Model-Data 9M25C_FWS 1.3 work; Zchngs-Daten/Drwg-Data 9M25C_FWS 1.4 work
Allgemeintoleranzen [General tolerances] ISO 2768 - mK	Oberflaechen [Surfaces] ISO 1302	Massstab 1:20	Gewicht 32.000 kg
	Datum	Name	Werkstoff [Material]
Bearb.	17.01.2014	Fricke	Benennung [Description] Motor - Einbauzeichnung ENGINE INSTALLATION DRAWING
Gepr.	17.01.2014	Toth	
Norm			
Fert.			Zeichnungs-Nr. [Drawing No.] 9M25C FWS
CATERPILLAR			Blatt 1 / 1 Bl.
Zust. / Aenderung / Datum / Name / Urspr.			Ers. f. / Ers.d.

Vergleichsmassstab [Reference scale] 0 10 20 30 40 50 60 70 80 90 100