Manual de instalação

Aparelhos de ar condicionado tipo Split

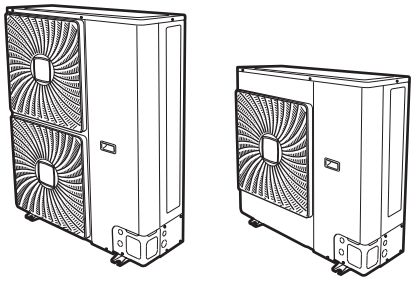

AZQS100B8V1B
AZQS125B8V1B
AZQS140B8V1B

AZQS100B7Y1B
AZQS125B7Y1B
AZQS140B7Y1B

Manual de instalação
Aparelhos de ar condicionado tipo Split

Portugues

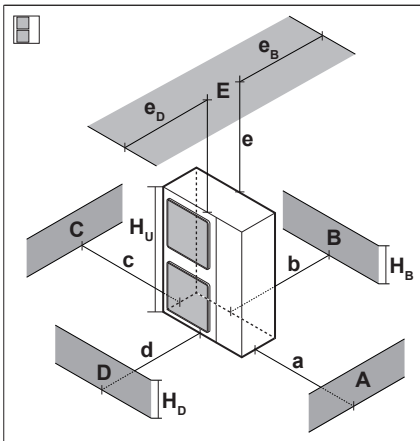

A~E	H_B H_D H_U		(mm) a	b	c	d	e	e_B	e_D	
B	—			≥100						
A, B, C	—		≥100	≥100	≥100					
B, E	—			≥100			≥1000		≤500	
A, B, C, E	—		≥150	≥150	≥150		≥1000		≤500	
D	—					≥500				
D, E	—					≥500	≥1000	≤500		
B, D	$H_B<H_D$	$H_D>H_U$		≥100		≥500				
	$H_B>H_D$	$H_D<H_U$		≥100		≥500				
B, D, E	$H_B<H_D$	$H_B≤½H_U$		≥250		≥750	≥1000	≤500		1
		$½H_U<H_B≤H_U$		≥250		≥1000	≥1000	≤500		
		$H_B>H_U$	⊘							
	$H_B>H_D$	$H_D≤½H_U$		≥100		≥1000	≥1000		≤500	
		$½H_U<H_D≤H_U$		≥200		≥1000	≥1000		≤500	
		$H_D>H_U$	⊘							

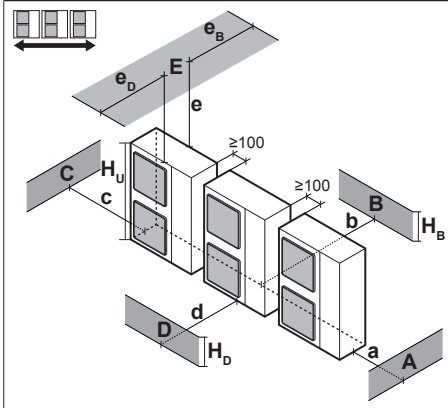

A, B, C	—		≥200	≥300	≥1000					
A, B, C, E	—		≥200	≥300	≥1000		≥1000		≤500	
D	—					≥1000				
D, E	—					≥1000	≥1000	≤500		
B, D	$H_B<H_D$	$H_D>H_U$		≥300		≥1000				
	$H_B>H_D$	$H_D≤½H_U$		≥250		≥1500				
		$½H_U<H_D≤H_U$		≥300		≥1500				
B, D, E	$H_B<H_D$	$H_B≤½H_U$		≥300		≥1000	≥1000	≤500		
		$½H_U<H_B≤H_U$		≥300		≥1250	≥1000	≤500		1
		$H_B>H_U$	⊘							
	$H_B>H_D$	$H_D≤½H_U$		≥250		≥1500	≥1000		≤500	
		$½H_U<H_D≤H_U$		≥300		≥1500	≥1000		≤500	1+2
		$H_D>H_U$	⊘							

1

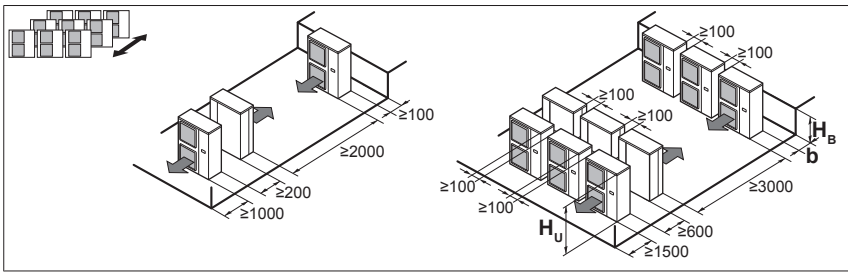

H_B H_U	b (mm)
$H_B≤½H_U$	b≥250
$½H_U<H_B≤H_U$	b≥300
$H_B>H_U$	⊘

2

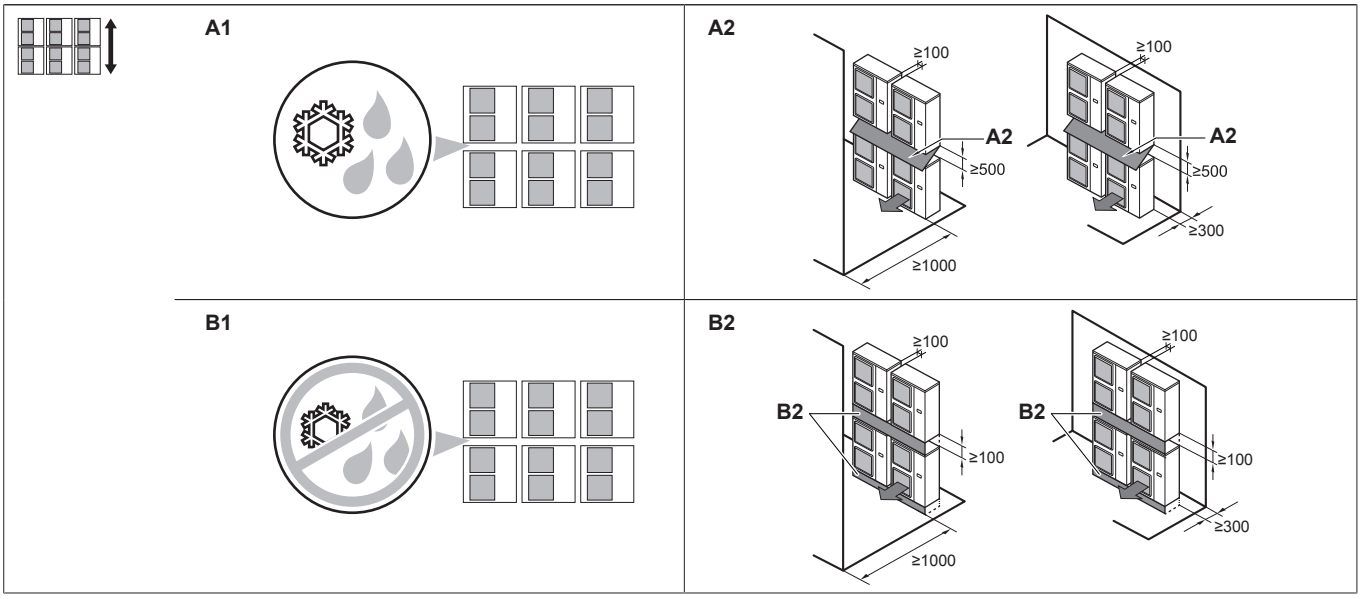

3

CE - DECLARATION-OF-CONFORMITY
CE - KONFORMITÄTSERKLÄRUNG
CE - DECLARATION-DE-CONFORMITE
CE - CONFORMITEITSVERKLARING

CE - DECLARACION-DE-CONFORMIDAD
CE - DICHIARAZIONE-DI-CONFORMITA
CE - ΔΗΛΩΣΗ ΣΥΜΜΟΡΦΩΣΗΣ

CE - DECLARAÇÃO-DE-CONFORMIDADE
CE - ЗАЯВЛЕНИЕ-О-СООТВЕТСТВИИ
CE - OVERENSSTEMMELSESERKLÆRING
CE - FÖRSÄKRAN-OM-ÖVERENSTÄMMELSE

CE - ERKLÆRING OM-SAMSVAR
CE - ILMOITUS-YHDENMUKAISUUDESTA
CE - PROHLÁŠENÍ-O-SHODĚ

CE - IZJAVA-O-USKLAĐENOSTI
CE - MEGFELELŐSÉGI-NYILATKOZAT
CE - DEKLARACJA-ZGODNOŚCI
CE - DECLARAŢIE-DE-CONFORMITATE

CE - IZJAVA O SKLADNOSTI
CE - VASTAVUSDEKLARATSIOON
CE - ДЕКЛАРАЦИЯ-ЗА-СЪОТВЕТСТВИЕ

CE - ATITIKTIES-DEKLARACIJA
CE - ATBILSTĪBAS-DEKLARĀCIJA
CE - VYHLÁSENIE-ZHODY
CE - UYGUNLUK-BEYANI

Daikin Europe N.V.

01 (GB) declares under its sole responsibility that the air conditioning models to which this declaration relates:
02 (D) erklärt auf seine alleinige Verantwortung daß die Modelle der Klimageräte für die diese Erklärung bestimmt ist:
03 (F) déclare sous sa seule responsabilité que les appareils d'air conditionné visés par la présente déclaration:
04 (NL) verklaart hierbij op eigen exclusieve verantwoordelijkheid dat de airconditioning units waarop deze verklaring betrekking heeft:
05 (E) declara baja su única responsabilidad que los modelos de aire acondicionado a los cuales hace referencia la declaración:
06 (I) dichiara sotto sua responsabilità che i condizionatori modello a cui è riferita questa dichiarazione:
07 (GR) δηλώνει με αποκλειστική της ευθύνη ότι τα μοντέλα των κλιματιστικών συσκευών στα οποία αναφέρεται η παρούσα δήλωση:
08 (P) declara sob sua exclusiva responsabilidade que os modelos de ar condicionado a que esta declaração se refere:
09 (RUS) заявляет, исключительно под свою ответственность, что модели кондиционеров воздуха, к которым относится настоящее заявление:
10 (DK) erklærer under eneansvar, at klimaanlægmodellerne, som denne deklaration vedrører:
11 (S) deklarerar i egenskap av huvudansvarig, att luftkonditioneringsmodellerna som berörs av denna deklaration innebär att:
12 (N) erklærer et fullstendig ansvar for at de luftkondisjoneringsmodeller som berøres av denne deklarasjon, innebærer at:
13 (FIN) ilmoittaa yksinomaan omalla vastuullaan, että tämän ilmoituksen tarkoittamat ilmastointilaitteiden mallit:
14 (CZ) prohlašuje ve své plné odpovědnosti, že modely klimatizace, k nimž se toto prohlášení vztahuje:
15 (HR) izjavljuje pod isključivo vlastitom odgovornošću da su modeli klima uređaja na koje se ova izjava odnosi:
16 (H) teljes felelőssége tudatában kijelenti, hogy a klímaberendezés modellek, melyekre e nyilatkozat vonatkozik:
17 (PL) deklaruje na własną i wyłączną odpowiedzialność, że modele klimatyzatorów, których dotyczy niniejsza deklaracja:
18 (RO) declară pe proprie răspundere că aparatele de aer condiţionat la care se referă această declaraţie:
19 (SLO) z vso odgovornostjo izjavlja, da so modeli klimatskih naprav, na katere se izjava nanaša:
20 (EST) kinnitab oma täielikul vastutusel, et käesoleva deklaratsiooni alla kuuluvad kliimaseadmete mudelid:
21 (BG) декларира на своя отговорност, че моделите климатична инсталация, за които се отнася тази декларация:
22 (LT) visiška savo atsakomybe skelbia, kad oro kondicionavimo prietaisų modeliai, kuriems yra taikoma ši deklaracija:
23 (LV) ar pilnu atbildību apliecina, ka tālāk uzskaitīto modeļu gaisa kondicionētāji, uz kuriem attiecas šī deklarācija:
24 (SK) vyhlasuje na vlastnú zodpovednosť, že tieto klimatizačné modely, na ktoré sa vzťahuje toto vyhlásenie:
25 (TR) tamamen kendi sorumluluğunda olmak üzere bu bildirinin ilgili olduğu klima modellerinin aşağıdaki gibi olduğunu beyan eder:

AZQS100B8V1B*, AZQS125B8V1B*, AZQS140B8V1B*, AZQS100B7Y1B*, AZQS125B7Y1B*, AZQS140B7Y1B*,

* = , , 1, 2, 3, ..., 9

01 are in conformity with the following standard(s) or other normative document(s), provided that these are used in accordance with our instructions:
02 der/den folgenden Norm(en) oder einem anderen Normdokument oder -dokumenten entspricht/entsprechen, unter der Voraussetzung, daß sie gemäß unseren Anweisungen eingesetzt werden:
03 sont conformes à la/aux norme(s) ou autre(s) document(s) normatif(s), pour autant qu'ils soient utilisés conformément à nos instructions:
04 conform de volgende norm(en) of één of meer andere bindende documenten zijn, op voorwaarde dat ze worden gebruikt overeenkomstig onze instructies:
05 están en conformidad con la(s) siguiente(s) norma(s) u otro(s) documento(s) normativo(s), siempre que sean utilizados de acuerdo con nuestras instrucciones:
06 sono conformi al(i) seguente(i) standard(s) o altro(i) documento(i) a carattere normativo, a patto che vengano usati in conformità alle nostre istruzioni:
07 είναι σύμφωνα με τα(α) ακόλουθο(α) πρότυπο(α) ή άλλο έγγραφο(α) κανονισμών, υπό την προϋπόθεση ότι χρησιμοποιούνται σύμφωνα με τις οδηγίες μας:
08 estão em conformidade com a(s) seguinte(s) norma(s) ou outro(s) documento(s) normativo(s), desde que estes sejam utilizados de acordo com as nossas instruções:
09 соответствуют следующим стандартам или другим нормативным документам, при условии их использования согласно нашим инструкциям:
10 overholder følgende standard(er) eller andet/andre retningsgivende dokument(er), forudsat at disse anvendes i henhold til vore instrukser:
11 respektive utrustning är utförd i överensstämmelse med och följer följande standard(er) eller andra normgivande dokument, under förutsättning att användning sker i överensstämmelse med våra instruktioner:
12 respektive utstyr er i overensstemmelse med følgende standard(er) eller andre normgivende dokument(er), under forutsetning av at disse brukes i henhold til våre instrukser:
13 vastaavat seuraavien standardien ja muiden ohjeellisten dokumenttien vaatimuksia edellyttäen, että niitä käytetään ohjeidemme mukaisesti:
14 za předpokladu, že jsou využívány v souladu s našimi pokyny, odpovídají následujícím normám nebo normativním dokumentům:
15 u skladu sa slijedećim standardom(ima) ili drugim normativnim dokumentom(ima), uz uvjet da se oni koriste u skladu s našim uputama:
16 megfelelnek az alábbi szabvány(ok)nak vagy egyéb irányadó dokumentum(ok)nak, ha azokat előírás szerint használják:
17 spełniają wymogi następujących norm i innych dokumentów normalizacyjnych, pod warunkiem że używane są zgodnie z naszymi instrukcjami:
18 sunt în conformitate cu următorul (următoarele) standard(e) sau alt(e) document(e) normativ(e), cu condiţia ca acestea să fie utilizate în conformitate cu instrucţiunile noastre:
19 skladni z naslednjimi standardi in drugimi normativi, pod pogojem, da se uporabljajo v skladu z našimi navodili:
20 on vastavuses järgmis(t)e standardi(te)ga või teiste normatiivsete dokumentidega, kui neid kasutatakse vastavalt meie juhenditele:
21 съответстват на следните стандарти или други нормативни документи, при условие, че се използват съгласно нашите инструкции:
22 atitinka žemiau nurodytus standartus ir (arba) kitus norminius dokumentus su sąlyga, kad yra naudojami pagal mūsų nurodymus:
23 tad, ja lietoti atbilstoši ražotāja norādījumiem, atbilst sekojošiem standartiem un citiem normatīviem dokumentiem:
24 sú v zhode s nasledovnou(ými) normou(ami) alebo iným(i) normatívnym(i) dokumentom(ami), za predpokladu, že sa používajú v súlade s našim návodom:
25 ürünün, talimatlarımıza göre kullanılması koşuluyla aşağıdaki standartlar ve norm belirten belgelerle uyumludur:

EN60335-2-40,

01 following the provisions of:
02 gemäß den Vorschriften der:
03 conformément aux stipulations des:
04 overeenkomstig de bepalingen van:
05 siguiendo las disposiciones de:
06 secondo le prescrizioni per:
07 με τήρηση των διατάξεων των:
08 de acordo com o previsto em:
09 в соответствии с положениями:
10 under iagttagelse af bestemmelserne i:
11 enligt villkoren i:
12 gitt i henhold til bestemmelsene i:
13 noudattaen määräyksiä:
14 za dodržení ustanovení předpisu:
15 prema odredbama:
16 követi a(z):
17 zgodnie z postanowieniami Dyrektyw:
18 în urma prevederilor:
19 ob upoštevanju določb:
20 vastavalt nõuetele:
21 спедвайки клаузите на:
22 laikantis nuostatų, pateikiamų:
23 ievērojot prasības, kas noteiktas:
24 održiavajúc ustanovenia:
25 bunun koşullarına uygun olarak:

Machinery 2006/42/EC **
Low Voltage 2014/35/EU
Electromagnetic Compatibility 2014/30/EU *

01 Directives, as amended.
02 Direktiven, gemäß Änderung.
03 Directives, telles que modifiées.
04 Richtlijnen, zoals geamendeerd.
05 Directivas, según lo enmendado.
06 Direttive, come da modifica.
07 Οδηγιών, όπως έχουν τροποποιηθεί.
08 Directivas, conforme alteração em.
09 Директив со всеми поправками.
10 Direktiver, med senere ændringer.
11 Direktiv, med företagna ändringar.
12 Direktiver, med foretatte endringer.
13 Direktiivejä, sellaisina kuin ne ovat muutettuina.
14 v platném znění.
15 Smjernice, kako je izmijenjeno.
16 irányelv(ek) és módosításaik rendelkezéseit.
17 z późniejszymi poprawkami.
18 Directivelor, cu amendamentele respective.
19 Direktive z vsemi spremembami.
20 Direktiivid koos muudatustega.
21 Директиви, с техните изменения.
22 Direktyvose su papildymais.
23 Direktīvās un to papildinājumos.
24 Smernice, v platnom znení.
25 Değiştirilmiş halleriyle Yönetmelikler.

01 Note* as set out in <A> and judged positively by <B> according to the **Certificate** <C>.
02 Hinweis* wie in <A> aufgeführt und von <B> positiv beurteilt gemäß **Zertifikat** <C>.
03 Remarque* tel que défini dans <A> et évalué positivement par <B> conformément au **Certificat** <C>.
04 Bemerk* zoals vermeld in <A> en positief beoordeeld door <B> overeenkomstig **Certificaat** <C>.
05 Nota* como se establece en <A> y es valorado positivamente por <B> de acuerdo con el **Certificado** <C>.
06 Nota* delineato nel <A> e giudicato positivamente da <B> secondo il **Certificato** <C>.
07 Σημείωση* όπως καθορίζεται στο <A> και κρίνεται θετικά από το <B> σύμφωνα με το **Πιστοποιητικό** <C>.
08 Nota* tal como estabelecido em <A> e com o parecer positivo de <B> de acordo com o **Certificado** <C>.
09 Примечание* как указано в <A> и в соответствии с положительным решением <B> согласно **Свидетельству** <C>.
10 Bemærk* som anført i <A> og positivt vurderet af <B> i henhold til **Certifikat** <C>.
11 Information* enligt <A> och godkänts av <B> enligt **Certifikatet** <C>.
12 Merk* som det fremkommer i <A> og gjennom positiv bedømmelse av <B> ifølge **Sertifikat** <C>.
13 Huom* jotka on esitetty asiakirjassa <A> ja jotka <B> on hyväksynyt **Sertifikaatin** <C> mukaisesti.
14 Poznámka* jak bylo uvedeno v <A> a pozitivně zjištěno <B> v souladu s **osvědčením** <C>.
15 Napomena* kako je izloženo u <A> i pozitivno ocijenjeno od strane <B> prema **Certifikatu** <C>.
16 Megjegyzés* a(z) <A> alapján, a(z) <B> igazolta a megfelelést, a(z) <C> **tanúsítvány** szerint.
17 Uwaga* zgodnie z dokumentacją <A>, pozytywną opinią <B> i **Świadectwem** <C>.
18 Notă* aşa cum este stabilit în <A> şi apreciat pozitiv de <B> în conformitate cu **Certificatul** <C>.
19 Opomba* kot je določeno v <A> in odobreno s strani <B> v skladu s **certifikatom** <C>.
20 Märkus* nagu on näidatud dokumendis <A> ja heaks kiidetud <B> järgi vastavalt **sertifikaadile** <C>.
21 Забележка* както е изложено в <A> и оценено положително от <B> съгласно **Сертификата** <C>.
22 Pastaba* kaip nustatyta <A> ir kaip teigiamai nuspręsta <B> pagal **Sertifikatą** <C>.
23 Piezīmes* kā norādīts <A> un atbilstoši <B> pozitīvajam vērtējumam saskaņā ar **sertifikātu** <C>.
24 Poznámka* ako bolo uvedené v <A> a pozitívne zistené <B> v súlade s **osvedčením** <C>.
25 Not* <A>'da belirtildiği gibi ve <C> **Sertifikasına** göre <B> tarafından olumlu olarak değerlendirildiği gibi.

<A>	DAIKIN.TCF.021G27/09-2014
<B>	DEKRA (NB0344)
<C>	2024351-QUA/EMC02-4565

01** Daikin Europe N.V. is authorised to compile the Technical Construction File.
02** Daikin Europe N.V. hat die Berechtigung die Technische Konstruktionsakte zusammenzustellen.
03** Daikin Europe N.V. est autorisé à compiler le Dossier de Construction Technique.
04** Daikin Europe N.V. is bevoegd om het Technisch Constructiedossier samen te stellen.
05** Daikin Europe N.V. está autorizado a compilar el Archivo de Construcción Técnica.
06** Daikin Europe N.V. è autorizzata a redigere il File Tecnico di Costruzione.
07** Η Daikin Europe N.V. είναι εξουσιοδοτημένη να συντάξει τον Τεχνικό φάκελο κατασκευής.
08** A Daikin Europe N.V. está autorizada a compilar a documentação técnica de fabrico.
09** Компания Daikin Europe N.V. уполномочена составить Комплект технической документации.
10** Daikin Europe N.V. er autoriseret til at udarbejde de tekniske konstruktionsdata.
11** Daikin Europe N.V. är bemyndigade att sammanställa den tekniska konstruktionsfilen.
12** Daikin Europe N.V. har tillatelse til å kompilere den Tekniske konstruksjonsfilen.
13** Daikin Europe N.V. on valtuutettu laatimaan Teknisen asiakirjan.
14** Společnost Daikin Europe N.V. má oprávnění ke kompilaci souboru technické konstrukce.
15** Daikin Europe N.V. je ovlašten za izradu Datoteke o tehničkoj konstrukciji.
16** A Daikin Europe N.V. jogosult a műszaki konstrukciós dokumentáció összeállítására.
17** Daikin Europe N.V. ma upoważnienie do zbierania i opracowywania dokumentacji konstrukcyjnej.
18** Daikin Europe N.V. este autorizat să compileze Dosarul tehnic de construcţie.
19** Daikin Europe N.V. je pooblaščen za sestavo datoteke s tehnično mapo.
20** Daikin Europe N.V. on volitatud koostama tehnilist dokumentatsiooni.
21** Daikin Europe N.V. е оторизирана да състави Акта за техническа конструкция.
22** Daikin Europe N.V. yra įgaliota sudaryti šį techninės konstrukcijos failą.
23** Daikin Europe N.V. ir autorizēts sastādīt tehnisko dokumentāciju.
24** Spoločnosť Daikin Europe N.V. je oprávnená vytvoriť súbor technickej konštrukcie.
25** Daikin Europe N.V. Teknik Yapı Dosyasını derlemeye yetkilidir.

2P308775-5E

Shigeki Morita
Director
Ostend, 1st of April 2016

DAIKIN EUROPE N.V.
Zandvoordestraat 300, B-8400 Oostende, Belgium

Índice

1 Acerca da documentação 4
1.1 Acerca deste documento 4

2 Acerca da caixa 4
2.1 Unidade de exterior 4
2.1.1 Remover acessórios da unidade exterior 4

3 Preparação 5
3.1 Preparação do local de instalação 5
3.1.1 Requisitos para o local de instalação da unidade de exterior 5

4 Instalação 5
4.1 Montagem da unidade de exterior 5
4.1.1 Proporcionar a estrutura de instalação 5
4.1.2 Instalar a unidade exterior 5
4.1.3 Proporcionar escoamento 5
4.1.4 Para evitar que a unidade de exterior caia 6
4.2 Ligar a tubagem de refrigerante 6
4.2.1 Ligação da tubagem de refrigerante à unidade exterior 6
4.2.2 Determinar se os colectores de óleo são necessários 7
4.3 Verificação da tubagem do refrigerante 7
4.3.1 Verificação da tubagem de refrigerante: Configuração 7
4.3.2 Para verificar a existência de fugas 7
4.3.3 Para efectuar uma secagem por aspiração 7
4.4 Carregamento de refrigerante 7
4.4.1 Determinação da quantidade adicional de refrigerante 7
4.4.2 Determinação da quantia de recarga completa 8
4.4.3 Carregamento de refrigerante: Definição 8
4.4.4 Para carregar com refrigerante 8
4.4.5 Para afixar a etiqueta dos gases fluorados com efeito de estufa 8
4.5 Ligação da instalação eléctrica 8
4.5.1 Acerca da conformidade eléctrica 8
4.5.2 Especificações dos componentes das ligações eléctricas padrão 9
4.5.3 Ligação da instalação eléctrica à unidade exterior 9
4.6 Concluir a instalação da unidade de exterior 10
4.6.1 Para concluir a instalação da unidade de exterior 10
4.6.2 Verificação da resistência do isolamento do compressor 10

5 Activação 10
5.1 Lista de verificação antes da activação 10
5.2 Efectuar um teste de funcionamento 11
5.3 Códigos de erro ao efectuar um teste de funcionamento 11

6 Dados técnicos 12
6.1 Área para assistência técnica: Unidade de exterior 12
6.2 Diagrama da tubagem: Unidade de exterior 12
6.3 Esquema de electricidade: Unidade de exterior 13

1 Acerca da documentação

1.1 Acerca deste documento

Público-alvo

Instaladores autorizados

INFORMAÇÕES

Este aparelho deve ser utilizado por utilizadores especializados ou com formação em lojas, indústrias ligeiras e em quintas, ou para utilização comercial por pessoas não qualificadas.

Conjunto de documentação

Este documento faz parte de um conjunto de documentação. O conjunto completo é constituído por:

- **Medidas de segurança gerais:**
  - Instruções de segurança - ler antes de instalar
  - Formato: Papel (na caixa da unidade exterior)
- **Manual de instalação da unidade de exterior:**
  - Instruções de instalação
  - Formato: Papel (na caixa da unidade exterior)
- **Guia de referência do instalador:**
  - Preparação da instalação, dados de referência, etc.
  - Formato: Ficheiros digitais em http://www.daikineurope.com/support-and-manuals/product-information/

As actualizações mais recentes da documentação fornecida podem estar disponíveis no site regional Daikin ou através do seu representante.

A documentação original está escrita em inglês. Todos os outros idiomas são traduções.

Dados de engenharia

- Um **subconjunto** dos mais recentes dados técnicos está disponível no website regional Daikin (de acesso público).
- O **conjunto completo** dos mais recentes dados técnicos está disponível na extranet Daikin (autenticação obrigatória).

2 Acerca da caixa

2.1 Unidade de exterior

2.1.1 Remover acessórios da unidade exterior

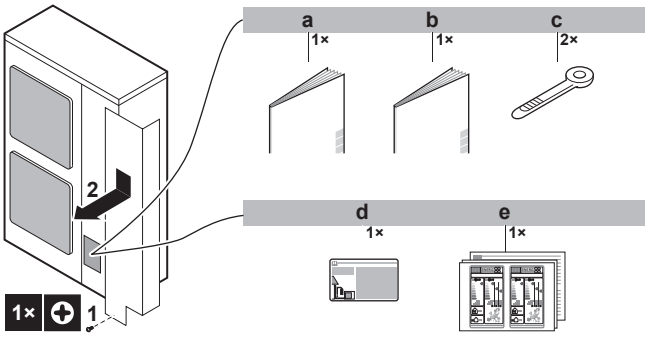

a Medidas gerais de segurança
b Manual de instalação da unidade exterior
c Braçadeiras
d Etiqueta sobre gases fluorados de efeito de estufa
e Etiqueta de energia

3 Preparação

3.1 Preparação do local de instalação

3.1.1 Requisitos para o local de instalação da unidade de exterior

Tenha em conta as recomendações de espaçamento. Consulte o capítulo "Dados técnicos" e as figuras no interior da tampa frontal.

INFORMAÇÕES

O nível de pressão sonora é inferior a 70 dBA.

A unidade de exterior foi concebida apenas para a instalação no exterior, e para temperaturas ambiente que variam entre:

Modelo	Refrigeração	Aquecimento
AZQS	–5~46°C	–15~15,5°C

4 Instalação

4.1 Montagem da unidade de exterior

4.1.1 Proporcionar a estrutura de instalação

Prepare 4 conjuntos de parafusos de ancoragem, porcas e anilhas (fornecimento local) da seguinte forma:

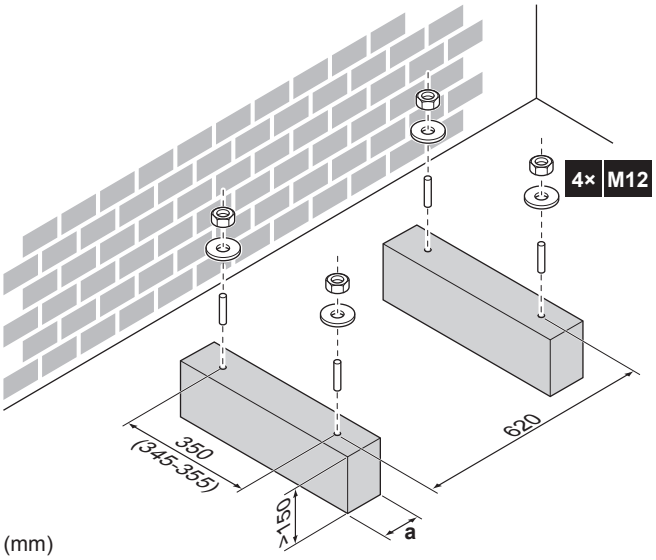

(mm)

a Certifique-se de que não tapa os orifícios de drenagem.

INFORMAÇÕES

A altura recomendada da peça saliente superior dos parafusos é de 20 mm.

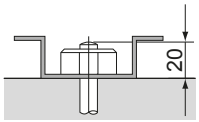

NOTIFICAÇÃO

Prenda a unidade de exterior aos parafusos de base utilizando porcas com arruelas de resina (a). Se o revestimento da área de fixação for retirado, as porcas enferrujam facilmente.

4.1.2 Instalar a unidade exterior

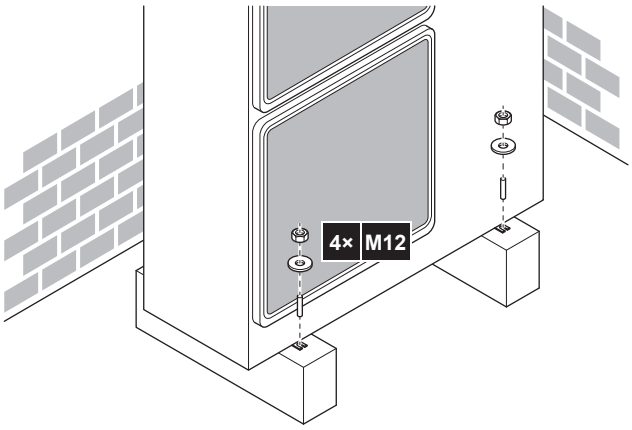

4.1.3 Proporcionar escoamento

Certifique-se de que a água da condensação consegue ser adequadamente evacuada.

INFORMAÇÕES

Se necessário, pode utilizar um kit do bujão de drenagem (fornecimento local) para evitar que a água de drenagem pingue.

NOTIFICAÇÃO

Se os orifícios de drenagem da unidade de exterior estiverem cobertos pela base de montagem ou pela superfície do piso, eleve a unidade de forma a criar um espaço livre de mais de 150 mm debaixo da unidade de exterior.

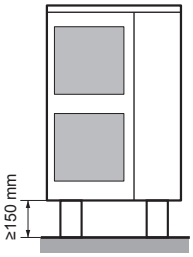

Orifícios de drenagem (dimensões em mm)

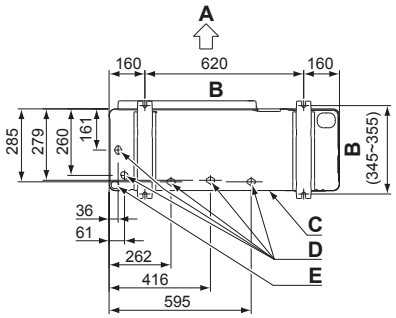

A Lado da descarga
B Distância entre os pontos de ancoragem
C Estrutura inferior
D Orifícios de drenagem
E Orifício pré-moldado para neve

Neve

Em regiões com queda de neve, esta pode acumular-se e congelar entre o permutador de calor e a placa externa, podendo diminuir a eficiência operacional. Para evitar que isto aconteça:

1 Perfure (a, 4×) e retire o orifício pré-moldado (b).

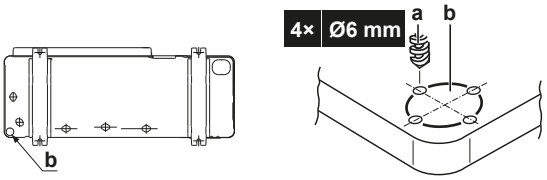

2 Retire as rebarbas e pinte as arestas e as áreas em redor, com tinta de retoques, para evitar corrosão.

4.1.4 Para evitar que a unidade de exterior caia

1 Prepare 2 cabos conforme indicado na ilustração que se segue (fornecimento local).

2 Coloque os 2 cabos por cima da unidade de exterior.

3 Introduza uma placa de borracha entre os cabos e a unidade de exterior para evitar que o cabo arranhe a tinta (fornecimento local).

4 Prenda as pontas dos cabos. Aperte essas pontas.

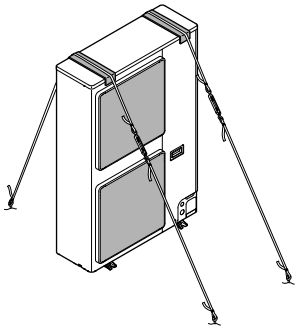

4.2 Ligar a tubagem de refrigerante

PERIGO: RISCO DE QUEIMADURAS

4.2.1 Ligação da tubagem de refrigerante à unidade exterior

1 Proceda da seguinte forma:

- Retire a tampa para assistência técnica (a) com um parafuso (b).
- Retire a placa de entrada da tubagem (c) com um parafuso (d).

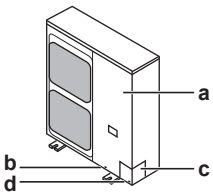

2 Escolha o sentido da tubagem (a, b, c ou d).

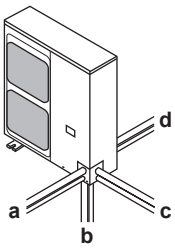

3 Se optou pelo sentido descendente da tubagem:

- Perfure (a, 4×) e retire o orifício pré-moldado (b).
- Retire as ranhuras (c) com uma serra de metal.

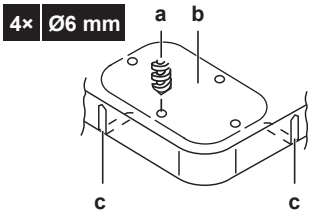

4 Proceda da seguinte forma:

- Ligue o tubo do líquido (a) à válvula de corte do líquido.
- Ligue o tubo do gás (b) à válvula de corte do gás.

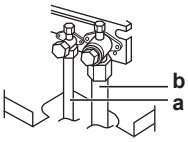

5 Proceda da seguinte forma:

- Isole a tubagem de líquido (a) e a tubagem de gás (b).
- Coloque o isolamento térmico e contra o vento em torno das curvas e cubra com fita de vinil (c).
- Certifique-se de que as tubagens adquiridas localmente não tocam em nenhum dos componentes do compressor (d).
- Vede as extremidades do isolamento (vedante, etc.) (e).

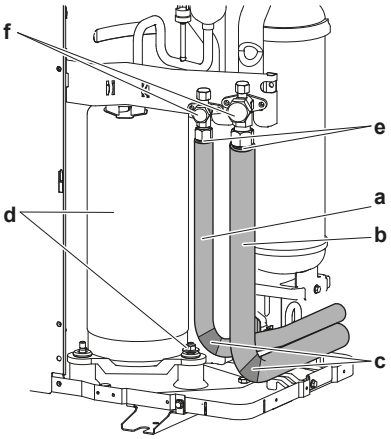

6 Se a unidade de exterior for instalada por cima da unidade interior, cubra as válvulas de corte (f, ver acima) com vedante para evitar que a água condensada nas válvulas de corte vá para a unidade interior.

NOTIFICAÇÃO

Qualquer tubagem exposta poderá originar condensação.

7 Volte a colocar a tampa para assistência técnica e a placa de entrada da tubagem.

8 Vede todos os espaços vazios (exemplo: a) para evitar a entrada de neve e de pequenos animais no sistema.

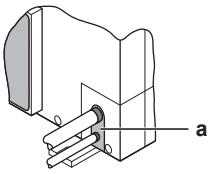

AVISO

Tome medidas adequadas de modo a evitar que a unidade possa ser utilizada como abrigo para animais pequenos. Se entrarem em contacto com os componentes elétricos, os animais pequenos podem provocar avarias, fumo ou um incêndio.

NOTIFICAÇÃO

Certifique-se de que abre as válvulas de corte após instalar a tubagem de refrigerante e efectuar uma secagem a vácuo. Executar o sistema com as válvulas de corte fechadas poderá danificar o compressor.

4.2.2 Determinar se os colectores de óleo são necessários

Se o óleo reflui para o compressor da unidade de exterior, poderá causar compressão do líquido ou deterioração do retorno de óleo. Os colectores de óleo no topo da tubagem do gás podem prevenir que isso aconteça.

Se	Então
A unidade interior está instalada mais alto do que a unidade de exterior	Instale um colector de óleo de 10 em 10 m (desnível). 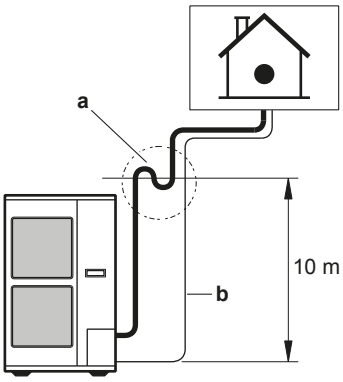 **a** Topo da tubagem do gás com colector de óleo **b** Tubagem do líquido
A unidade de exterior está instalada mais alto do que a unidade interior	Os colectores de óleo NÃO são necessários.

4.3 Verificação da tubagem do refrigerante

4.3.1 Verificação da tubagem de refrigerante: Configuração

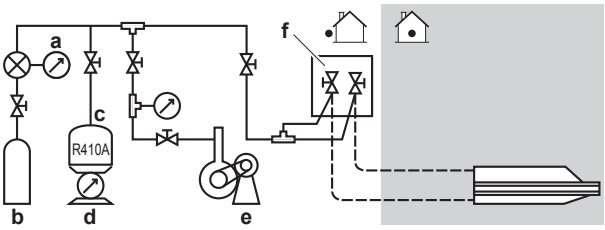

a Indicador de pressão
b Azoto
c Refrigerante
d Máquina de pesagem
e Bomba de vácuo
f Válvula de corte

4.3.2 Para verificar a existência de fugas

NOTIFICAÇÃO

NÃO exceda a pressão de funcionamento máxima da unidade (consulte “PS High” na placa de especificações da unidade).

NOTIFICAÇÃO

Certifique-se de que utiliza uma solução adequada, que denuncie a formação de bolhas, obtida no seu revendedor. Não utilize água com sabão, pois pode estalar as porcas bicones (a água com sabão geralmente contém sal, que absorve a humidade, congelando posteriormente quando as tubagens ficarem frias) e/ou levar à corrosão das uniões soldadas (a água com sabão pode conter amónio, que corrói o latão entre a porca e o cobre do tubo abocardado).

1. Carregue o sistema com azoto até uma pressão no leitor de pelo menos 200 kPa (2 bar). Recomenda-se a pressurização a 3000 kPa (30 bar) para detectar pequenas fugas.
2. Verifique a existência de fugas ao aplicar uma solução de teste de bolhas em todas as ligações.
3. Retire todo o gás de azoto.

4.3.3 Para efectuar uma secagem por aspiração

1. Aspire o sistema até que a pressão no colector indique –0,1 MPa (–1 bar).
2. Deixe assim durante 4-5 minutos e verifique a pressão:

Se a pressão…	Então…
Não muda	Não existe humidade no sistema. Este procedimento está concluído.
Aumenta	Existe humidade no sistema. Avance para o passo seguinte.

3. Evacue durante pelo menos 2 horas a uma pressão no colector de –0,1 MPa (–1 bar).
4. Depois de DESACTIVAR a bomba, verifique a pressão durante pelo menos 1 hora.
5. Se NÃO alcançar o vácuo alvo ou não conseguir manter o vácuo durante 1 hora, faça o seguinte:
   - Verifique novamente se existem fugas.
   - Efectue novamente a secagem por aspiração.

NOTIFICAÇÃO

Certifique-se de que abre as válvulas de corte após instalar a tubagem de refrigerante e efectuar uma secagem a vácuo. Executar o sistema com as válvulas de corte fechadas poderá danificar o compressor.

4.4 Carregamento de refrigerante

4.4.1 Determinação da quantidade adicional de refrigerante

Para determinar se é necessário acrescentar refrigerante adicional

Se	Então
L1≤30 m (comprimento sem carga)	Não tem de acrescentar mais refrigerante.
L1>30 m	Tem de acrescentar mais refrigerante. Para efeitos de assistência técnica posterior, assinale na tabela abaixo a quantidade escolhida com um círculo.

INFORMAÇÕES

O comprimento da tubagem é uma vez o comprimento da tubagem de líquido.

Determinação da quantidade adicional de refrigerante (R em kg)

	L1 (m)	
	30~40 m	**40~50 m**
R:	0,5 kg	1,0 kg

4.4.2 Determinação da quantia de recarga completa

Modelo	L1 (m)				
	5~10	**10~20**	**20~30**	**30~40**	**40~50**
AZQS100+125	1,9	2,4	2,9	3,4	3,9
AZQS140	3,0	3,5	4,0	4,5	5,0

INFORMAÇÕES

Para obter pormenores sobre a combinação das suas unidades de interior e de exterior, consulte o livro de dados de engenharia.

4.4.3 Carregamento de refrigerante: Definição

Consulte "4.3.1 Verificação da tubagem de refrigerante: Configuração" na página 7.

4.4.4 Para carregar com refrigerante

AVISO

- Utilize apenas o R410A como refrigerante. As outras substâncias poderão provocar explosões e acidentes.
- O R410A contém gases fluorados de efeito de estufa. O seu valor potencial de aquecimento global (GWP) é 2087,5. NÃO liberte estes gases para a atmosfera.
- Quando carregar com refrigerante, utilize sempre luvas de protecção e óculos de segurança.

Pré-requisito: Antes de adicionar refrigerante, certifique-se de que a tubagem de refrigerante está ligada e de que foi verificada (teste de fugas e secagem a vácuo).

1. Ligue a garrafa do refrigerante aos orifícios de saída da válvula de corte do líquido e do gás.
2. Carregue com a quantia adicional de refrigerante.
3. Abra as válvulas de corte.

4.4.5 Para afixar a etiqueta dos gases fluorados com efeito de estufa

1. Preencha a etiqueta da seguinte forma:

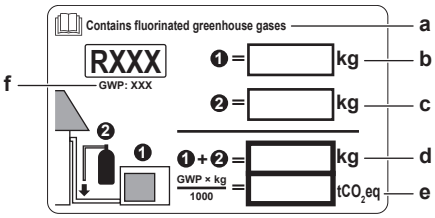

- **a** Se for fornecida uma etiqueta de gases fluorados com efeito de estufa multilingue juntamente com a unidade (ver acessórios), retire a película do idioma aplicável e cole na parte superior de **a**.
- **b** Carga de refrigerante de fábrica: consulte a placa de especificações da unidade
- **c** Quantidade de refrigerante adicional carregada
- **d** Carga total de refrigerante
- **e** **Emissões de gases com efeito de estufa** da carga total de refrigerante expressas em toneladas de equivalente de CO_2
- **f** GWP = Global warming potential (potencial de aquecimento global)

NOTIFICAÇÃO

Na Europa, as **emissões de gases com efeito de estufa** da carga total de refrigerante no sistema (expressas em toneladas de equivalente de CO_2) são usadas para determinar os intervalos de manutenção. Siga a legislação aplicável.

Fórmula para calcular as emissões dos gases com efeito de estufa: Valor GWP (potencial de aquecimento global) do refrigerante × carga total de refrigerante [em kg] / 1000

2. Fixe a etiqueta no interior da unidade de exterior. Existe um local indicado para esta na etiqueta do esquema eléctrico.

4.5 Ligação da instalação eléctrica

PERIGO: RISCO DE ELECTROCUSSÃO

AVISO

Utilize SEMPRE um cabo multicondutor para cabos de alimentação.

CUIDADO

Para uma utilização de unidades em aplicações com definições de alarme de temperatura, é recomendado prever um atraso de 10 minutos para sinalizar o alarme caso a temperatura do alarme seja excedida. A unidade pode parar durante vários minutos: no decurso do funcionamento normal, para descongelamento; ou no funcionamento em modo de paragem, por comando do termóstato.

4.5.1 Acerca da conformidade eléctrica

AZQS_V1 + AZQS125_Y1

Equipamento em conformidade com a norma EN/IEC 61000-3-12 (Norma Técnica Europeia/Internacional que regula os limites para as correntes harmónicas produzidas por equipamento ligado aos sistemas públicos de distribuição a baixa tensão, com corrente de entrada de >16 A e ≤75 A por fase.).

AZQS140_Y1

Equipamento em conformidade com a norma:

- **EN/IEC 61000-3-12**, desde que a corrente de curto-circuito S_{sc} seja igual ou superior ao valor mínimo S_{sc}, no ponto de ligação entre a fonte de alimentação do utilizador e o sistema público.
  - EN/IEC 61000-3-12 = norma técnica europeia/internacional que regula os limites das correntes harmónicas produzidas por equipamentos ligados às redes públicas de baixa tensão, com corrente de entrada >16 A e ≤75 A por fase.
  - É responsabilidade do instalador (ou do utilizador do equipamento) certificar-se de que o equipamento só é ligado a uma fonte de energia com corrente de curto-circuito S_{sc} igual ou superior ao valor mínimo S_{sc}, contactando se necessário o operador da rede de distribuição.

Modelo	**Valor mínimo S_{sc}**
AZQS140_Y1	1170 kVA[(a)]

(a) Este valor é o mais exigente. Consulte os livros de dados técnicos para obter dados específicos sobre cada produto.

4.5.2 Especificações dos componentes das ligações eléctricas padrão

Componentes		AZQS_V1			AZQS_Y1		
		100	125	140	100	125	140
Cabo de alimentação eléctrica	MCA [(a)]	29,5 A	31,5 A	32,8 A	15,2 A	17,2 A	21,8 A
	Tensão	230 V			400 V		
	Fase	1~			3N~		
	Frequência	50 Hz					
	Dimensões de condutores	Tem de estar em conformidade com a legislação aplicável					
Cabos de interligação		Secção mínima do cabo: 2,5mm², utilizável a 230 V					
Fusível local recomendado		32 A		40 A	16 A	20 A	25 A
Disjuntor de fugas para a terra		Tem de estar em conformidade com a legislação aplicável					

(a) MCA=Amp. mínima do circuito. Os valores indicados são valores máximos (consulte os dados electrotécnicos de combinação com unidades interiores, para obter os valores exactos).

4.5.3 Ligação da instalação eléctrica à unidade exterior

NOTIFICAÇÃO

- Siga o esquema eléctrico (fornecido com a unidade, localizado no interior da tampa para assistência técnica).
- Certifique-se de que as ligações eléctricas NÃO bloqueiam a reinstalação correcta da tampa para assistência técnica.

1 Retire a tampa para assistência técnica.

2 Ligue o cabo de interligação e a fonte de alimentação conforme se segue:

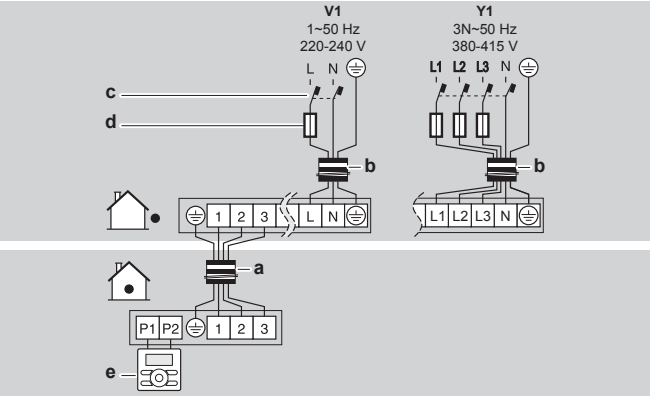

a Cabo de interligação
b Cabo de alimentação eléctrica
c Disjuntor contra fugas para a terra
d Fusível
e Interface do utilizador

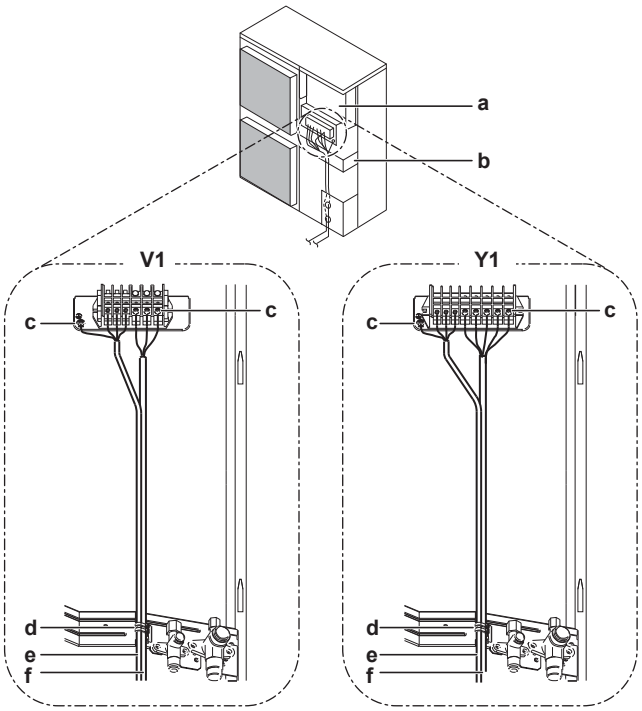

a Caixa de distribuição
b Placa de fixação da válvula de corte
c Ligação à terra
d Braçadeiras
e Cabo de interligação
f Cabo de alimentação eléctrica

3 Com uma braçadeira, fixe os cabos (cabo de alimentação e de interligação) à placa acessória da válvula de corte.

4 Encaminhe a cablagem através da estrutura e ligue os cabos à mesma.

Encaminhamento através da estrutura	Escolha uma de 3 possibilidades: 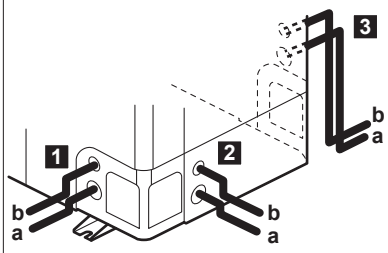 **a** Cabo de alimentação eléctrica **b** Cabo de interligação

Ligação à estrutura	Quando os cabos são encaminhados a partir da unidade, pode ser inserida uma manga de protecção para as condutas (inserções PG) no orifício pré-moldado. Quando não utiliza uma conduta de fio, protega os fios com tubos de vinil, para evitar que a extremidade do orifício pré-moldado os corte. 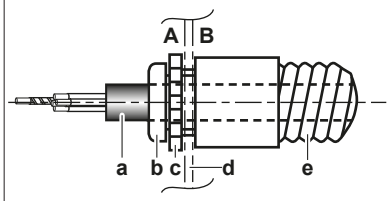 **A** Interior da unidade exterior **B** Exterior da unidade exterior **a** Fio **b** Casquilho **c** Porca **d** Estrutura **e** Mangueira

5 Volte a encaixar a tampa para assistência técnica.

6 Ligue um disjuntor do diferencial e um fusível à linha da fonte de alimentação.

4.6 Concluir a instalação da unidade de exterior

4.6.1 Para concluir a instalação da unidade de exterior

1 Isole e prenda a tubagem de refrigerante e o cabo de interligação conforme se segue:

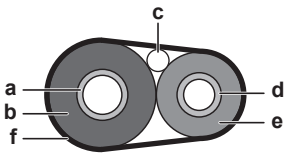

- **a** Tubo de gás
- **b** Isolamento do tubo de gás
- **c** Cabo de interligação
- **d** Tubo de líquido
- **e** Isolamento do tubo de líquido
- **f** Fita de acabamento

2 Instale a tampa de serviço.

4.6.2 Verificação da resistência do isolamento do compressor

NOTIFICAÇÃO

Se, após a instalação, se acumular refrigerante no compressor, a resistência de isolamento sobre os pólos pode diminuir, mas se for de pelo menos 1 MΩ, a unidade não se avaria.

- Utilize um multímetro de 500 V ao medir o isolamento.
- Não utilize um multímetro de alta tensão nos circuitos de baixa tensão.

1 Meça a resistência do isolamento sobre os pólos.

Se	Então
≥1 MΩ	A resistência do isolamento está boa. Este procedimento está concluído.
<1 MΩ	A resistência do isolamento não está boa. Avance para o passo seguinte.

2 Ligue o aparelho e deixe-o ligado durante seis horas.

Resultado: O compressor aquece e evapora qualquer refrigerante nele contido.

3 Volte a medir a resistência do isolamento sobre os pólos.

5 Activação

NOTIFICAÇÃO

NUNCA opere a unidade sem termístores e/ou interruptores/sondas de pressão. Pode ocorrer uma queimadura do compressor.

5.1 Lista de verificação antes da activação

NÃO utilize o sistema antes de as verificações seguintes ficarem OK:

☐	Leu integralmente as instruções de instalação, tal como descrito no **guia de referência do instalador.**
☐	As **unidades interiores** estão montadas adequadamente.
☐	Caso seja utilizada uma interface do utilizador sem fios: O **painel decorativo da unidade interior** com o receptor de infravermelhos está instalado.
☐	A **unidade de exterior** está montada adequadamente.
☐	As seguintes **ligações eléctricas locais** foram estabelecidas de acordo com este documento e a legislação aplicável: ▪ Entre o painel de alimentação local e a unidade exterior ▪ Entre a unidade de exterior e a unidade interior
☐	NÃO há **fases em falta** nem **inversões de fase**.
☐	O sistema está adequadamente **ligado à terra** e os terminais de ligação à terra estão apertados.
☐	Os **fusíveis** ou dispositivos de protecção localmente instalados são instalados em conformidade com este documento e não foram desviados.
☐	A **tensão da fonte de alimentação** está de acordo com a tensão na placa de especificações da unidade.
☐	NÃO existem **ligações soltas** nem componentes eléctricos danificados na caixa de distribuição.
☐	A **resistência de isolamento** do compressor está boa.
☐	NÃO existem **componentes danificados** nem **tubos estrangulados** dentro das unidades de interior e de exterior.
☐	NÃO existem **fugas de refrigerante**.
☐	O tamanho correcto dos tubos está instalado e os **tubos** estão adequadamente isolados.
☐	As **válvulas de paragem** (gás e líquido) na unidade de exterior estão totalmente abertas.

5.2 Efectuar um teste de funcionamento

NOTIFICAÇÃO

Não interrompa o teste de funcionamento.

INFORMAÇÕES

Se tiver de fazer novamente o teste de funcionamento, consulte o manual de assistência técnica.

1 Efectue as etapas introdutórias.

#	Action
1	Abra a válvula de corte do líquido (A) e do gás (B) retirando a tampa da haste e rodando para a esquerda, com uma chave sextavada, até parar. 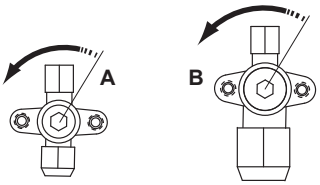
2	Feche a tampa para assistência técnica para evitar choques eléctricos.
3	Ligue a corrente pelo menos 6 horas antes de começar a utilizar a unidade, para proteger o compressor.
4	Na interface do utilizador, coloque a unidade no modo de refrigeração.

2 Ligue a unidade na interface do utilizador.

Resultado: O teste de funcionamento é iniciado automaticamente. Durante o teste de funcionamento, o LED H2P de teste encontra-se ligado. O LED desliga-se quando o teste de funcionamento termina.

5.3 Códigos de erro ao efectuar um teste de funcionamento

Se a instalação da unidade de exterior NÃO tiver sido efectuada correctamente, os códigos de erro seguintes poderão aparecer na interface do utilizador:

Código de erro	Causa possível
Nada apresentado (a temperatura regulada actual não é apresentada)	▪ A cablagem está desligada ou há um erro de ligações eléctricas (entre a fonte de alimentação e a unidade exterior, entre a unidade exterior e as unidades interiores, entre a unidade interior e a interface de utilizador). ▪ O fusível na placa de circuito impresso da unidade exterior pode ter fundido.
E3, E4 ou L8	▪ As válvulas de corte estão fechadas. ▪ A entrada ou saída de ar está bloqueada.
E7	Há uma fase em falta no caso de unidades com fonte de alimentação trifásica. **Nota:** Não é possível utilizar o aparelho. Desligue a alimentação, volte a verificar as cablagens e alterne a posição de dois dos três fios eléctricos.
L4	A entrada ou saída de ar está bloqueada.
U0	As válvulas de corte estão fechadas.
U2	▪ Há um desequilíbrio de tensão. ▪ Há uma fase em falta no caso de unidades com fonte de alimentação trifásica. **Nota:** Não é possível utilizar o aparelho. Desligue a alimentação, volte a verificar as cablagens e alterne a posição de dois dos três fios eléctricos.
U4 ou UF	A ramificação de cablagem entre unidades não está correcta.
UA	A unidade de exterior e a unidade interior são incompatíveis.

NOTIFICAÇÃO

- O detector de protecção contra inversões de fase, existente neste produto, só funciona quando se dá o arranque do funcionamento. Consequentemente, a detecção de inversões de fase não é efectuada durante o normal funcionamento do produto.
- O detector de protecção contra inversões de fase foi concebido para parar o produto, caso detecte alguma anomalia quando o sistema arranca.
- Substitua duas das três fases (L1, L2 e L3) em situações anormais de protecção contra inversões de fase.

6 Dados técnicos

Um **subconjunto** dos mais recentes dados técnicos está disponível no website regional Daikin (de acesso público). O **conjunto completo** dos mais recentes dados técnicos está disponível na extranet Daikin (autenticação obrigatória).

6.1 Área para assistência técnica: Unidade de exterior

Lado da aspiração	Nas ilustrações abaixo, o espaço de serviço no lado de sucção é baseado em 35°C BS e no modo de refrigeração. Assegurar mais espaço nos seguintes casos: ▪ Quando a temperatura no lado de sucção excede regularmente esta temperatura. ▪ Quando se espera que a carga térmica das unidades de exterior exceda regularmente a capacidade máxima de funcionamento.
Lado da descarga	Ao posicionar as unidades tenha em consideração a instalação das tubagens de refrigerante. Se o seu projecto não coincidir com nenhum dos projectos abaixo, contacte o seu representante.

Unidade única ( ) | Fila única de unidades ( )

Consulte a figura 1 no interior da tampa frontal.

- **A,B,C,D** Obstáculos (paredes/chapas deflectoras)
- **E** Obstáculo (telhado)
- **a,b,c,d,e** Espaço de serviço mínimo entre a unidade e os obstáculos A, B, C, D e E
- **e_B** Distância máxima entre a unidade e a extremidade do obstáculo E, na direcção do obstáculo B
- **e_D** Distância máxima entre a unidade e a extremidade do obstáculo E, na direcção do obstáculo D
- **H_U** Altura da unidade
- **H_B,H_D** Altura dos obstáculos B e D
- **1** Sele a parte inferior da estrutura de instalação para evitar que o ar de descarga volte para o lado de sucção através da parte inferior da unidade.
- **2** Podem ser instaladas no máximo duas unidades.
- Não permitido

Múltiplas filas de unidades ( )

Consulte a figura 2 no interior da tampa frontal.

Unidades empilhadas (máx. 2 níveis) ( )

Consulte a figura 3 no interior da tampa frontal.

- **A1=>A2** (A1) Se existir perigo de pingos ou congelamento do escoamento entre a unidade superior e inferior...
  (A2) Instale um **telhado** entre a unidade superior e inferior. Instale a unidade superior suficientemente acima da unidade inferior para evitar formação de gelo na placa inferior da unidade superior.
- **B1=>B2** (B1) Se não existir perigo de pingos ou congelamento do escoamento entre a unidade superior e inferior...
  (B2) Não é necessário instalar um telhado. Contudo, **sele** o espaço vazio entre a unidade superior e inferior para evitar que o ar de descarga volte para o lado de sucção através da parte inferior da unidade.

6.2 Diagrama da tubagem: Unidade de exterior

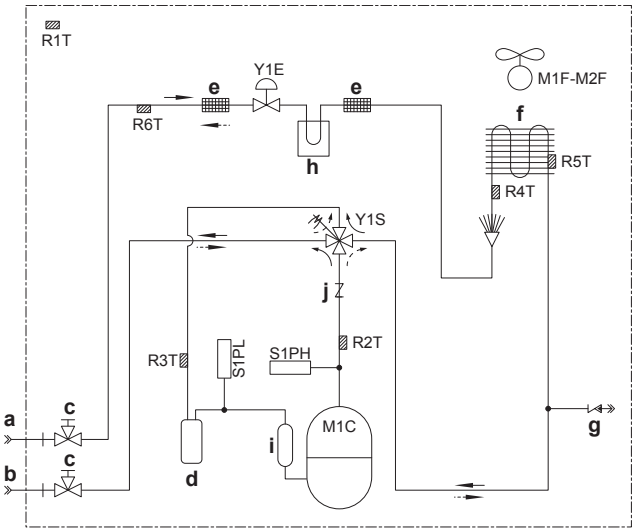

- **a** Tubagens adquiridas localmente (líquidos: Ligação abocardada Ø9,5)
- **b** Tubagens adquiridas localmente (gás: Ligação abocardada Ø15,9)
- **c** Válvula de paragem (com orifício de saída de 5/16")
- **d** Acumulador
- **e** Filtro
- **f** Permutador de calor
- **g** Abertura de admissão interna de 5/16"
- **h** Refrigeração da caixa de distribuição (apenas para AZQS_V1)
- **i** Acumulador do compressor
- **j** Verificar a válvula (apenas para AZQS100 e AZQS125)
- **M1C** Motor (compressor)
- **M1F-M2F** Motor (ventoinha superior e inferior)
- **R1T** Termístor (ar)
- **R2T** Termístor (descarga)
- **R3T** Termístor (sucção)
- **R4T** Termístor (permutador de calor)
- **R5T** Termístor (Permutador de calor intermédio)
- **R6T** Termocondutor (líquido)
- **S1PH** Pressostato de alta pressão
- **S1PL** Pressostato de baixa pressão (apenas para AZQS_V1)
- **Y1E** Válvula electrónica de expansão
- **Y1S** Válvula solenóide (válvula de 4 vias)
- Aquecimento
- Refrigeração

6.3 Esquema de electricidade: Unidade de exterior

O esquema eléctrico é fornecido com a unidade, localizado no interior da tampa para assistência técnica.

Notas para AZQS_V1:

1 Símbolos (ver legenda).
2 Cores (ver legenda).
3 Este esquema eléctrico aplica-se apenas à unidade de exterior.
4 Consulte o autocolante do esquema eléctrico (na parte de trás da tampa para assistência técnica) sobre como utilizar os interruptores BS1~BS4 e DS1.
5 Ao utilizar a unidade, não faça curto-circuito nos dispositivos de protecção S1PH e S1PL.
6 Consulte o manual de assistência técnica para obter instruções sobre como configurar os interruptores-selectores (DS1). Os interruptores estão desligados na sua posição de fábrica.
7 Consulte a tabela de combinações e o manual das opções, para efectuar as cablagens de X6A, X28A e X77A.

Notas para AZQS_Y1:

1 Este esquema eléctrico aplica-se apenas à unidade de exterior.
2 Consulte a tabela de combinações e o manual das opções, para efectuar as cablagens de X6A, X28A e X77A.
3 Consulte o autocolante do esquema eléctrico (na parte de trás da tampa para assistência técnica) sobre como utilizar os interruptores BS1~BS4 e DS1.
4 Ao utilizar a unidade, não faça curto-circuito no dispositivo de protecção S1PH.
5 Consulte o manual de assistência técnica para obter instruções sobre como configurar os interruptores-selectores (DS1). Os interruptores estão desligados na sua posição de fábrica.
6 Apenas para a classe 71.

Legenda para os esquemas eléctricos:

A1P~A2P	Placa de circuito impresso
BS1~BS4	Botão de pressão
C1~C3	Condensador
DS1	Interruptor de configuração
E1H	Aquecedor da base da unidade (opção)
F1U~F8U (AZQS100_V1)	▪ F1U, F2U: Fusível ▪ F6U: Fusível (T 3,15 A / 250 V) ▪ F7U, F8U: Fusível (F 1,0 A / 250 V)
F1U~F8U (AZQS125+140_V1)	▪ F1U~F4U: Fusível ▪ F6U: Fusível (T 5,0 A / 250 V) ▪ F7U, F8U: Fusível (F 1,0 A / 250 V)
F1U~F8U (AZQS_Y1)	▪ F1U, F2U: Fusível (31,5 A / 250 V) ▪ F1U (A2P): Fusível (T 5,0 A / 250 V) ▪ F3U~F6U: Fusível (T 6,3 A / 250 V) ▪ F7U, F8U: Fusível (F 1,0 A / 250 V)
H1P~H7P	Díodo emissor de luz (luz do monitor de serviço está laranja)
HAP	Díodo emissor de luz (monitor de serviço está verde)
K1M, K11M	Contactor magnético
K1R (AZQS_V1)	Relé magnético (Y1S)
K1R (AZQS_Y1)	▪ K1R (A1P): Relé magnético (Y1S) ▪ K1R (A2P): Relé magnético
K2R (AZQS100_V1)	Relé magnético
K2R (AZQS_Y1)	▪ K2R (A1P): Relé magnético (opção E1H) ▪ K2R (A2P): Relé magnético
K10R, K13R~K15R	Relé magnético
K4R	Relé magnético E1H (opção)
L1R~L3R	Bobina de reactância
M1C	Motor (compressor)
M1F	Motor (ventilador superior)
M2F	Motor (ventilador interior)
PS	Fonte de alimentação de comutação
Q1DI	Disjuntor do diferencial (fornecimento local)
R1~R6	Resistência
R1T	Termístor (ar)
R2T	Termístor (descarga)
R3T	Termístor (sucção)
R4T	Termístor (permutador de calor)
R5T	Termístor (Permutador de calor intermédio)
R6T	Termocondutor (líquido)
R7T (AZQS125+140_V1)	Termocondutor (aleta)
R7T, R8T (AZQS100_V1)	Termocondutor (Coeficiente de Temperatura Positivo)
R10T (AZQS_Y1)	Termocondutor (aleta)
RC	Circuito de recepção de sinais
S1PH	Pressostato de alta pressão
S1PL	Interruptor de baixa pressão
TC	Circuito de transmissão de sinais
V1D~V4D	Díodo
V1R	Módulos de alimentação IGBT
V2R, V3R	Módulo de díodo
V1T~V3T	Transístor bipolar com porta isolada (IGBT)
X6A	Conector (opção)
X1M	Placa de bornes
Y1E	Válvula electrónica de expansão
Y1S	Válvula solenóide (válvula de 4 vias)
Z1C~Z6C	Filtro de ruído (núcleo de ferrite)
Z1F~Z6F	Filtro de ruído

Símbolos:

L	Fase
N	Neutro
	Ligações eléctricas locais
	Placa de bornes
	Conector

	Conector do relé
	Ligação
	Ligação à terra de protecção
	Terra sem ruído
	Borne
	Opção

Cores:

BLK	Preto
BLU	Azul
BRN	Castanho
GRN	Verde
ORG	Cor-de-laranja
RED	Encarnado
WHT	Branco
YLW	Amarelo

EAC

4P385528-1 C 00000003

Copyright 2014 Daikin

DAIKIN EUROPE N.V.

Zandvoordestraat 300, B-8400 Oostende, Belgium

4P385528-1C 2016.10