The Gap

Ref. 3420N8..0

As formas puras são deixadas para trás, enquanto as formas em trapézio e os ângulos invertidos triunfam numa coleção que é fácil de combinar, independentemente do estilo ou tamanho do espaço de banho.

ROUND - Sanita Rimless

Conjunto de fixações: Incluído
Forma: Redonda
Jet de descarga
Peso KG: 27
Rimless
Sistema de descarga: Arraste
Tipo de arco: Fechada
Tipo de instalação: De pé
Tipo de saída: Dual (vario)

Cores e acabamentos

Como obter o número da referência
Substituir (..) com o código do acabamento da lista seguinte

00 Branco

Dimensões

Comprimento: 370 mm.
Largura: 655 mm.
Altura: 790 mm.

Compatível com

3410N0..0 ROUND - Tanque entrada inferior
3410N1..0 ROUND - Tanque entrada lateral
801D12..1 ROUND - Assento e tampo de queda amortecida
801D10..1 ROUND - Assento e tampo com dobradiças inox

Desenhos Técnicos

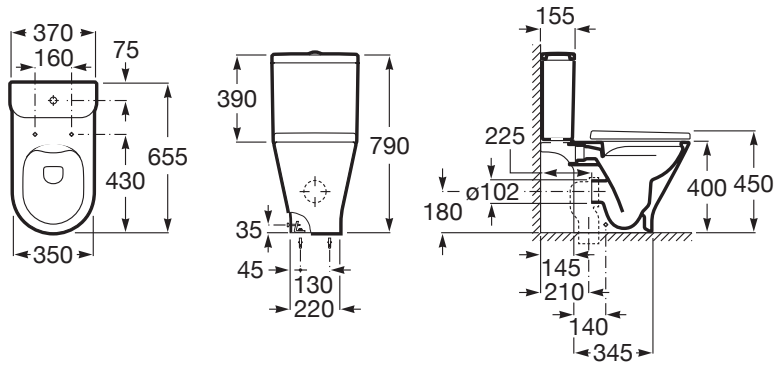

© Copyright 2018, Roca Sanitario, S.A. - All rights reserved