GENOVA

Banheira acrílica retangular com hidromassagem Basic

DIMENSÕES

Comprimento 1500 mm.

Largura 700 mm.

Altura 400 mm.

CORES E ACABAMENTOS

00 Branco

PRVP (SEM IVA)

895,00 €

DESENHOS TÉCNICOS

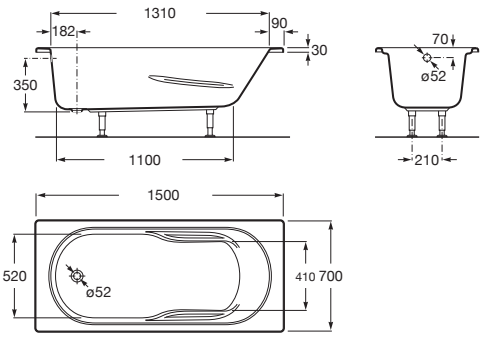

CARACTERÍSTICAS

Altura interior (mm): 400

Apoio de braços integrado

Capacidade (pessoas): 1

Comprimento interior (mm): 1100

Descarga: Não incluído

Estrutura de instalação: Com pés

Forma: Retangular

Injetores de água: 4

Injetores laterais: 4

Largura interior (mm): 520

Material: Acrílico

Sistema de hidromassagem: Basic

Tipo de controlo: Pulsador pneumático

Tipo de instalação: Com painel em L à direita, Com painel em L à esquerda, Com painel frontal, De pousar

Tipo de massagem de água: Contínuo

© Copyright 2021, Roca Sanitario, S.A. - All rights reserved | http://www.roca.pt/produtos/banheira-acrilica-retangular-hidromassagem-basic-248358..1?sku=A248358001

COMPATÍVEL COM

Painel frontal

259933..0

© Copyright 2021, Roca Sanitario, S.A. - All rights reserved | http://www.roca.pt/produtos/banheira-acrilica-retangular-hidromassagem-basic-248358..1?sku=A248358001

Genova

Esta coleção renova o conceito de bem-estar com uma aposta simples, versátil e elegante. Formas suaves que seguem o contorno natural do corpo humano num design em que prevalece a essência das formas puras. O resultado é um conjunto perfeitamente adaptável a qualquer espaço de banho.

MANUAIS E DESENHOS TÉCNICOS

Manual de instalação

© Copyright 2021, Roca Sanitario, S.A. - All rights reserved | http://www.roca.pt/produtos/banheira-acrilica-retangular-hidromassagem-basic-248358..1?sku=A248358001