MLC 844

Características

- **Micro-ondas + grill - 5 níveis de potência, 1.000 W de saída de micro-ondas**
- Painel Touch Control com programação de início e fim de cozinhado
- Grill de resistência, 1.400 W
- Temporizador de duração de cozinhado de 0 a 90 minutos
- Cinco alturas de cozinhado
- Porta de vidro duplo
- Desligar de segurança com abertura da porta
- Ventilação tangencial
- Bloqueio de segurança para crianças no painel de comandos
- Grelha reforçada (com retenção de segurança)
- Descongelação automática por tempo e peso
- Capacidade líquida: 44 litros

Desenho encastre

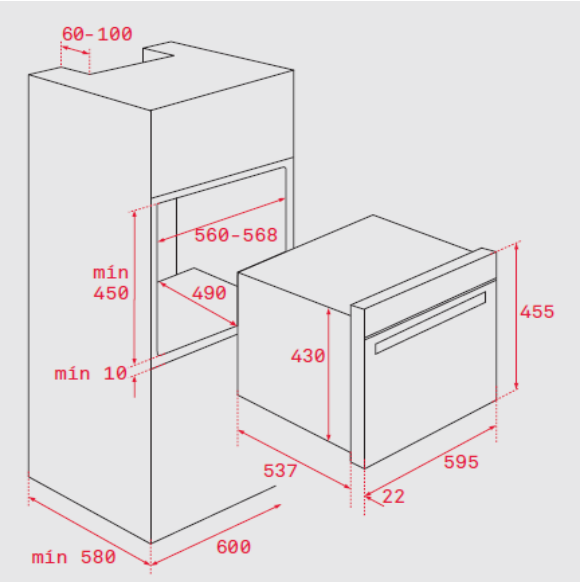

Cor	Código	EAN
Inox - vidro preto	1612300	8421152151563

Dados Técnicos

Classificação energética	-
Potência de saída de micro-ondas (W)	1.000
Resistência grill/maxigrill (W)	1.400
Resistência superior + inferior (W)	-
Resistência turbo (W)	-
Motor turbo (W)	-
Motor ventilador de refrigeração (W)	18

A Teka Portugal SA, declina toda a sua responsabilidade mediante eventuais alterações de produto, inexatidões devidas a erros de transcrição, impressão ou fotográficos.