HLC 847 SC

*disponibilidade: janeiro 2019

Características

- **Forno de Vapor Combi - 15 funções**
- Sistema de limpeza Teka Hydroclean® automático
- Display a cores TFT 4" com programação de início e fim de cozinhado
- Botões retroiluminados
- Assessor pessoal de cozinhado (20 receitas pré-programadas)
- Função de cozinhado a vapor (de 30ºC a 100ºC)
- Suportes laterais cromados, 5 alturas de cozinhado
- Ventilação tangencial
- Bloqueio de segurança para crianças no painel de comandos
- Porta de vidro triplo
- Sistema de abertura e fecho da porta Soft Close
- Sonda de alimentos
- Uma grelha reforçada, 1 bandeja profunda esmaltada, 1 bandeja profunda perfurada em aço inoxidável
- Capacidade do depósito de água: 1 litro

Desenho encastre

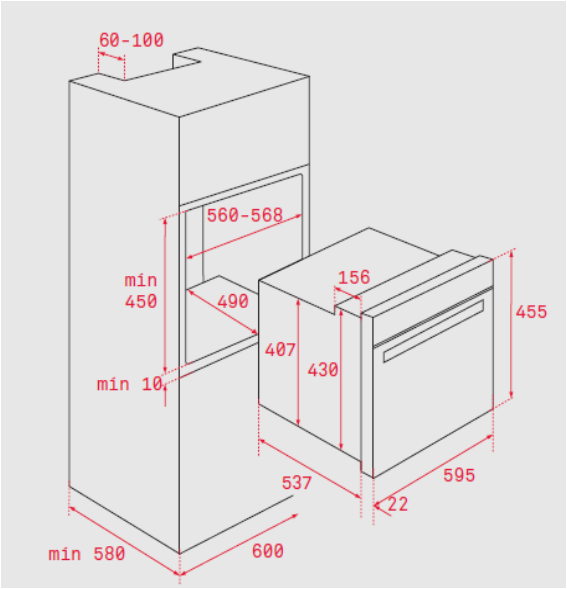

Cor	Código	EAN
Inox - vidro preto	1612400	8421152145418

Dados Técnicos

Classificação energética	A+
Potência máxima total (W)	3.400
Resistência grill/maxigrill (W)	1.400/2.500
Resistência superior + inferior (W)	-
Resistência turbo (W)	1.800
Função vapor (ºC)	30-100
Motor turbo (W)	30
Motor ventilador de refrigeração (W)	18
Tensão (V)	220-240

A Teka Portugal SA, declina toda a sua responsabilidade mediante eventuais alterações de produto, inexatidões devidas a erros de transcrição, impressão ou fotográficos.