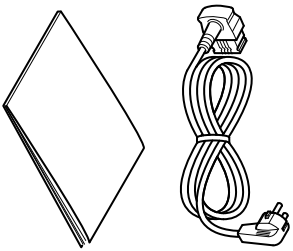

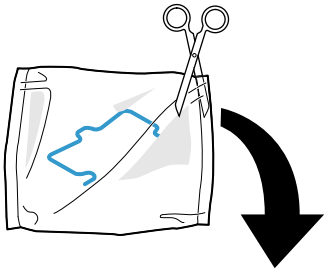

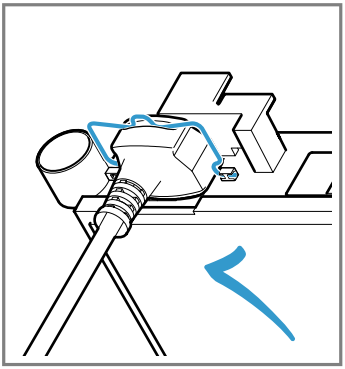

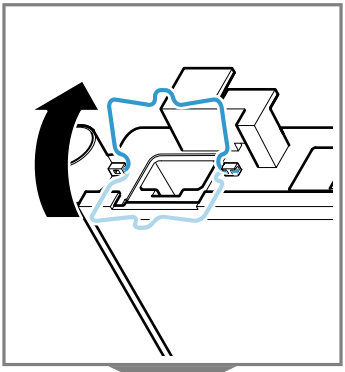

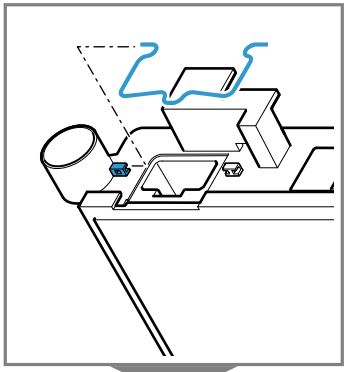

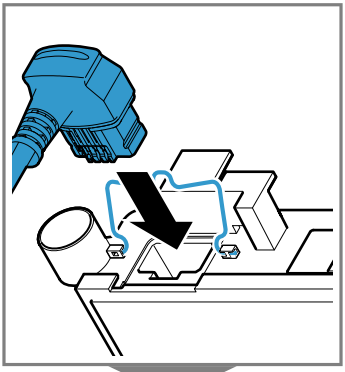

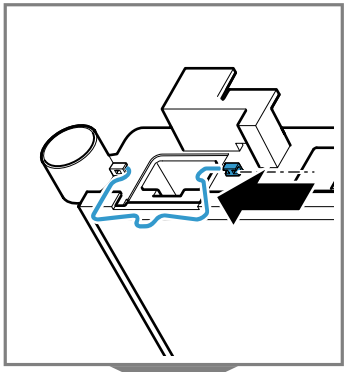

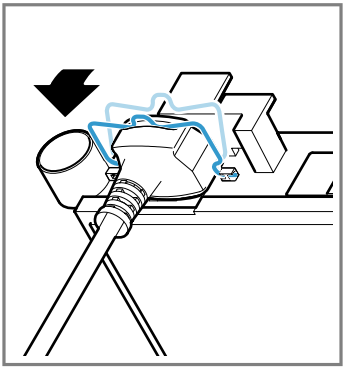

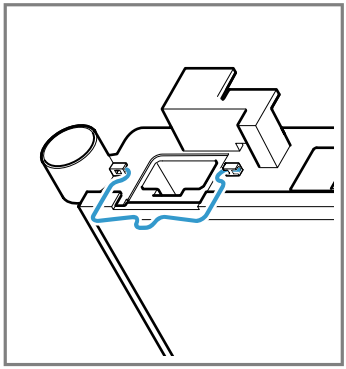

9001558156 (000513)