iQ800, Máquina de Secar Roupa, Bomba de Calor, 9 kg WT47XEH0ES

A+++

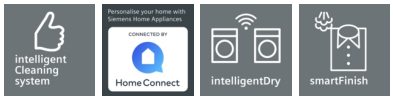

Máquina de secar roupa com bomba de calor e sistema inovador intelligentCleaning, com Vapor smartFinish e controlo remoto através de wiFi e a aplicação Home Connect.

- ✓ Sistema intelligentCleaning: com esta inovação já não necessita de remover os borboto e fios ao fim de cada secagem. Basta fazé-lo ao fim de 20 ciclos de secagem.
- ✓ Esteja onde estiver, com a aplicação Home Connect pode controlar a sua máquina de secar roupa a partir de qualquer lugar (disponível para iOS e Android).
- ✓ Automaticamente o programa de secagem correto - intelligentDry.
- ✓ smartFinish - para não ter que engomar
- ✓ A+++, secagem extremamente eficiente.

Equipamento interior

Technical data

Tipo de construção : Livre instalação
Tampo amovível : Não
De que lado está montada a porta? : Direita reversível
Comprimento do cabo de alimentação eléctrica : 145,0 cm
Altura sem tampo : 842 mm
Dimensões do produto : 842 x 598 x 599 mm
Peso líquido : 57,632 kg
Gás fluorado com efeito estufa : Não
Tipo de agente de frio : R290
Dispositivo hermeticamente fechado : Sim
Quantidade de gases fluorados : 0,149 kg
Código EAN : 4242003857595
Classificação da ligação : 1000 W
Corrente : 10 A
Voltagem : 220-240 V
Frequência : 50 Hz
Certificados de aprovação : CE, VDE
Capacidade algodão - NOVO (2010/30/EC) : 9,0 kg
Classe de Eficiência Energética - (2010/30/EC) : A+++
Consumo de energia secador eléctrico, plena carga - NOVO (2010/30/EC) : 1,61 kWh
Tempo de programa padrão de algodão em plena carga : 215 min
Consumo de energia secador eléctrico, carga parcial - NOVO (2010/30/EC) : 0,90 kWh
Tempo de programa padrão de algodão em carga parcial : 132 min
Consumo de energia anual ponderado, secador eléctrico - NOVO (2010/30/EC) : 193,0 kWh/annum
Programa de tempo ponderado : 168 min
Agente de condensação eficiência plena carga (%) : 88 %
Agente de condensação eficiência carga parcial (%) : 88 %
Condensação eficiência ponderada (%) : 88 %

4 242003 857595

iQ800, Máquina de Secar Roupa, Bomba de Calor, 9 kg
WT47XEH0ES

Equipamento interior

Etiqueta Eficiência Energética
- Capacidade de carga: 9 kg
- Tipo de secagem: condensação
- Classe de eficiência energética: A+++
- Consumo de energia anual: 193. 0 kWh
- Consumo de energia do programa algodão com carga completa 1.61 kWh e com carga parcial 0.9 kWh
- Classe de eficiência de condensação: B
- Potência sonora na fase de secagem: 62 dB(A) re 1pW

Programas Especiais
- Porgramas standard: Algodão, Sintéticos
- smartFinish: alisa os tecidos amarrotados e reduz ou até elimina a necessidade de engomar.
- intelligentDry, higiene, algodão, camisas, 1 camisa Refresh, 5 camisas Refresh, business Refresh, edredões sintéticos, Outros programas, acabamento para lãs, secagem de lãs no cesto especial, lingerie, microfibras, programa temporizado frio, programa temporizado quente, mix, sintéticos, express 40 min, toalhas
- Programas especiais: higiene, algodão, camisas, intelligentDry, lingerie, toalhas, 1 camisa Refresh, 5 camisas Refresh, business Refresh, mix, microfibras, express 40 min, edredões sintéticos, sintéticos, secagem de lãs no cesto especial, acabamento para lãs, Outros programas, programa temporizado frio, programa temporizado quente

Opções
- Home Connect: monitorização e controlo remoto via ligação wiFi
- Fase anti-rugas no final do programa (120 min)
- Funções opcionais:: regulações base, fim diferido, menos ferro, memória 1, memória 2, opções, Memória 1, Remote Start, grau de secagem, Start / Reload / Pause, 24 h fim diferido

Conforto e Segurança
- intelligentCleaning system, esta inovação dispensa a limpeza do filtro da porta e do condensador.
- Compressor Speed
- DUO-Tronic - contolo duplo de grau de secagem
- Tecnologia activeAir
- Display grande TFT de texto de alta definição e contraste.
- Tambor softDry: Tambor de aço inoxidável e grande volume com superfície elíptica e pás assimétricas
- Cesto especial para a secagem supercuidadosa de lãs
- Iluminação interior do tambor por LED's
- Segurança para crianças
- Gancho de fecho de porta em metal
- Abertura lateral à direita, Permutável
- Inclui Kit de ligação ao esgoto para secadores de condensação

Informação Técnica
- Pode ser colocado sob bancadas com 85 cm de altura
- Medidas AxLxP (cm): 84.2 x 59.8 x 59.9
- Dimensõess (AXLxP): 84.2 cm x 59.8 cm x 59.9 cm
- Profundidade incluindo óculo: 63.4 cm
- Tecnologia de bomba de calor com agente de frio ecológico R290

iQ800, Máquina de Secar Roupa, Bomba de Calor, 9 kg
WT47XEH0ES
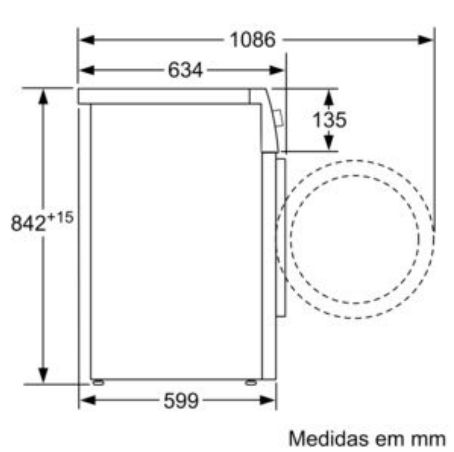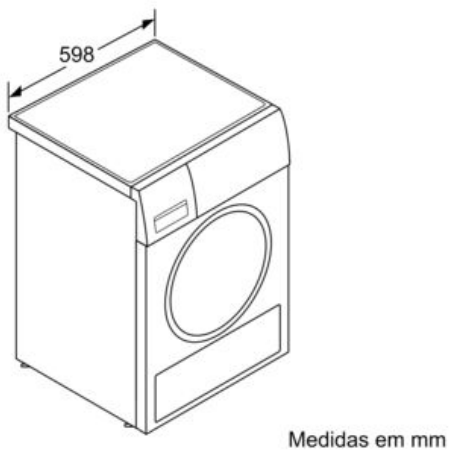
Desenhos à escala